REPARACION DE LA CARROCERIA

(DESDE JUNIO DE 1997)

COMPONENTES DE LA CARROCERIA

<Modelos de 2 puertas>

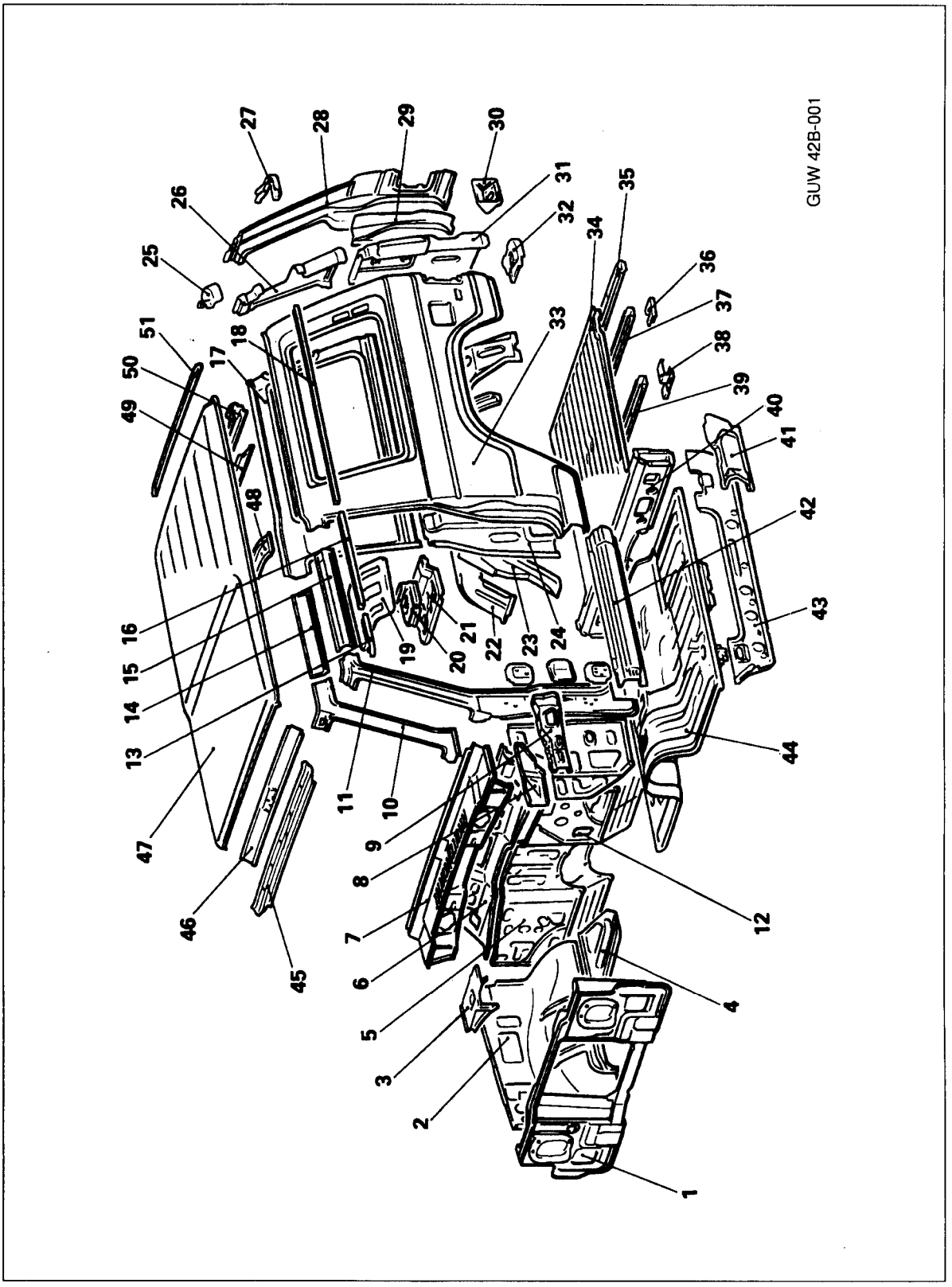

1. Panel de soporte de luz larga
2. Guarda aleta delantera
3. Bandeja de batería
4. Extensión de guardla de aleta
5. Panel de guardafango
6. Panel de cubretablero, interior
7. Panel de cubretablero, exterior
8. Extensión de cubretablero
9. Refuerzo de piso delantero
10. Columna delantera, interior, parte alta
11. Columna delantera. exterior
12. Columna delantera, interior, parte baja
13. Canal de gotero delantero
14. Guía lateral de techo, exterior
15. Guía lateral de techo, interior
16. Canal de gotero central
17. Panel lateral, interior, parte alta
18. Canal de gotero lateral
19. Puerta de caja de herramientas
20. Ménsula del gato
21. Placa inferior de caja de herramientas
22. Panel de asiento de rueda, interior
23. Panel de asiento rueda, exterior
24. Panel de cuarto trasero, interior, parte baja
25. Parche esquina
26. Panel extremo trasero, interior, parte alta
27. Canal de gotero esquina
28. Panel extremo trasero, exterior
29. Refuerzo de panel extremo trasero
30. Ménsula de boca de relleno de combustible
31. Panel extremo trasero, interior, parte baja
32. Tapa esquina extremo trasero
33. Panel lateral, exterior
34. Bandeja de suelo trasera
35. Travesaño de suelo trasero, trasero
36. Parche travesaño trasero
37. Travesaño de suelo trasero
38. Ménsula travesaño N°4
39. Travesaño de suelo trasero
40. Extensión de suelo trasera
41. Extensión exterior faldón lateral
42. Faldón, lateral exterior
43. Faldón, lateral interior
44. Bandeja de suelo parte delantera
45. Guía de techo delantera, exterior
46. Guía de techo delantera, interior
47. Panel de techo
48. Arco de techo
49. Guía de techo trasera, interior
50. Guía de techo trasera, exterior
51. Canal de gotero trasero

<Modelos de 4 puertas>

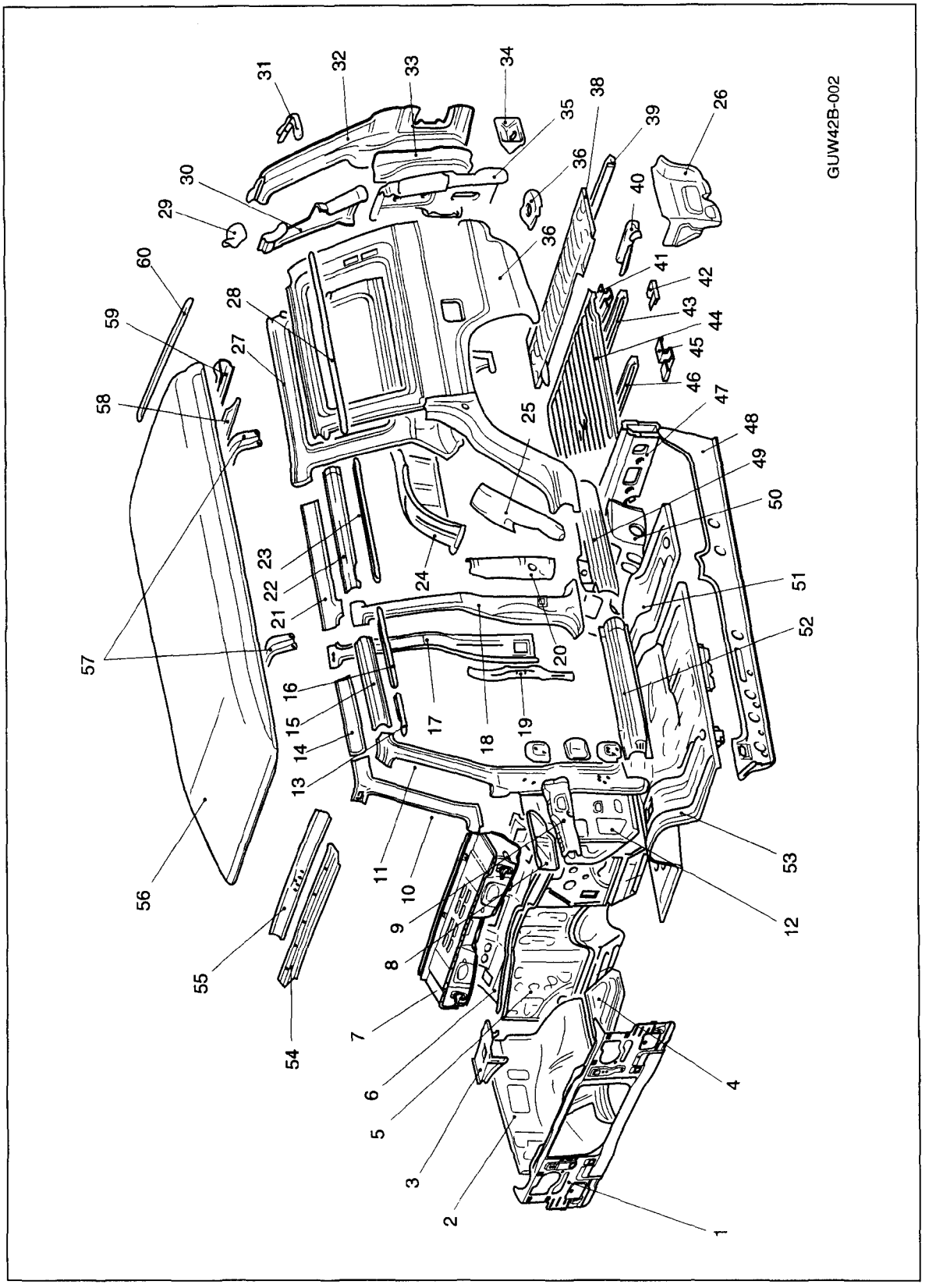

1. Panel de soporte de luz larga
2. Guarda de aleta delantera
3. Bandeja de batería
4. Extensión de guarda de aleta
5. Panel de guardafango
6. Panel de cubretablero, interior
7. Panel de cubretablero, exterior
8. Extensión de cubretablero
9. Refuerzo de piso delantero
10. Columna delantera, interior, parte alta
11. Columna delantera, exterior
12. Columna delantera, interior, parte baja
13. Canal de gotero delantero
14. Guía lateral de techo, exterior
15. Guía lateral de techo, interior
16. Panel trasero de cuarto interior central
17. Columna central, interior
18. Columna central, interior
19. Placa de columna central
20. Refuerzo de gozne puerta trasera
21. Guía lateral de techo, interior
22. Guía lateral de techo, exterior
23. Canal de gotero lateral
24. Panel de asiento de rueda, interior
25. Panel de asiento de rueda, delantero
26. Extensión interior, inferior, panel de cuarto trasero
27. Panel de cuarto trasero, parte alta
28. Canal gotero trasero de cuarto
29. Parche de esquina
30. Panel extremo trasero, exterior
31. Canal de gotero esquina
32. Panel extremo trasero, exterior
33. Refuerzo de panel extremo de trasero
34. Ménsula de boca de relleno de combustible
35. Panel extremo trasero, interior, parte baja
36. Tapa esquina extremo trasera
37. Panel de cuarto exterior
38. Extensión de suelo trasera
39. Travesaño de suelo Trasero
40. Ménsula de montaje N°6
41. Travesaño de suelo trasero
42. Parche de travesaño trasero
43. Travesaño de suelo trasero
44. Bandeja de suelo trasero
45. Ménsula de montaje N°4
46. Travesaño de suelo trasero
47. Extensión de suelo trasera
48. Faldón lateral, interior
49. Faldón lateral trasero, exterior
50. Caja de herramientas
51. Extensión de suelo delantera
52. Faldón lateral delantero, exterior
53. Bandeja de suelo delantera
54. Guía de techo delantero, interior
55. Guía de techo delantera, exterior
56. Panel de techo
57. Arco de techo
58. Guía de techo trasera, interior
59. Guía de techo trasera, exterior
60. Canal de gotero trasero

MATERIAL DEL BASTIDOR

A continuación se indica el material de partes principales del bastidor.

<Vehículos con suspensión de ballestas>

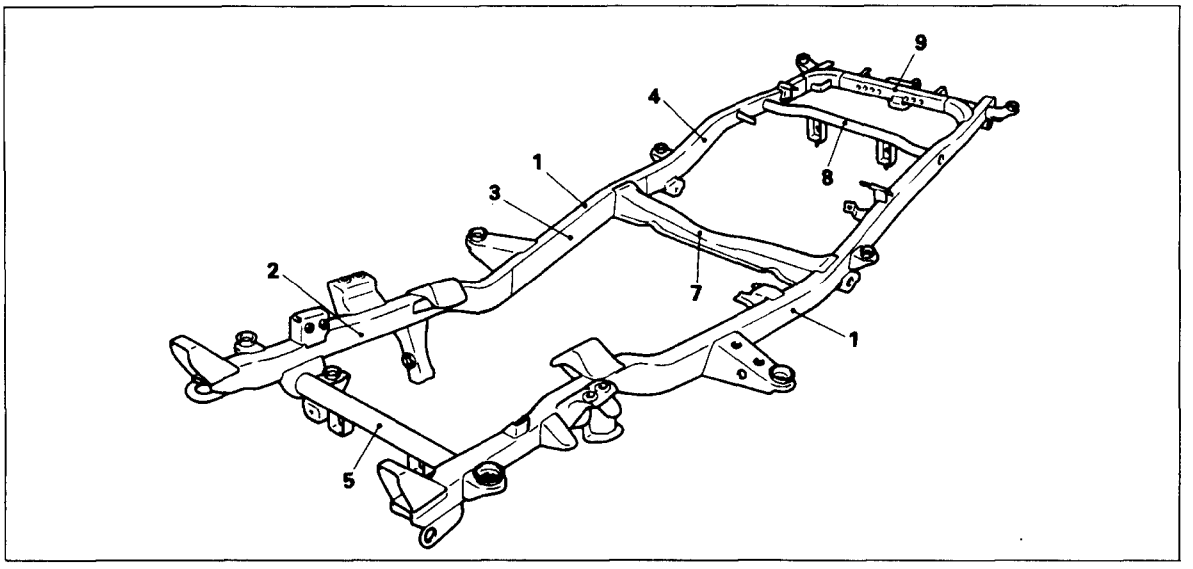

<Vehículos con suspensión de 3 puntos>

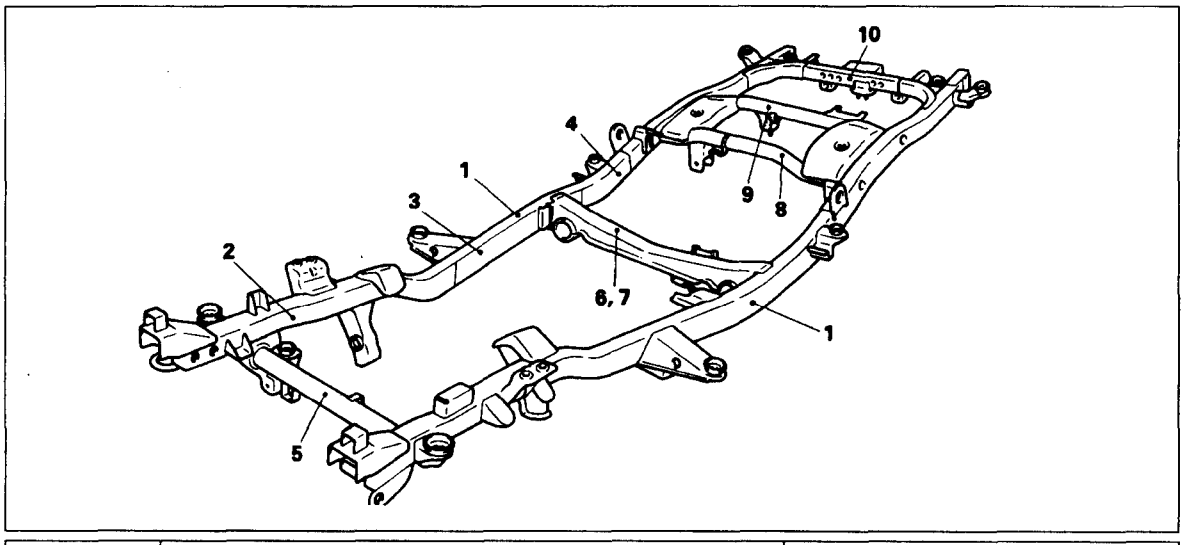

Nº	Nombre de pieza	Material
1.	Miembro lateral, exterior	SAPH41
2.	Miembro lateral, interior, delantero	SAPH41
3.	Miembro lateral, interior, en medio	SAPH41
4.	Miembro lateral, interior, trasero	SAPH41
5.	Travesaño Nº 1	SAPH13A-E2
6.	Travesaño Nº 3	SAPH41
7.	Travesaño Nº 4	SAPH41
8.	Travesaño Nº 5	SAPH13A-E2
9.	Travesaño Nº 6	SAPH13A-E2
10.	Travesaño Nº 7	SAPH13A-E2

CARACTERISTICAS DE CONSTRUCCION DE LA CARROCERIA

<CARROCERIA DELANTERA>
SOPORTE DE LUZ LARGA

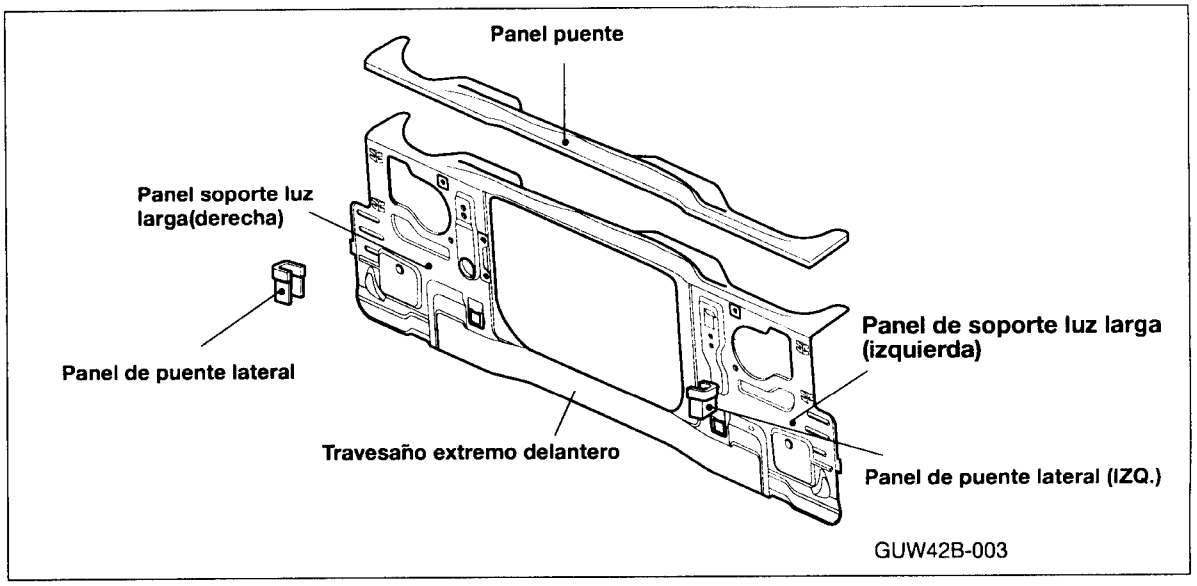

PANTALLA DE ALETA

La construcción del vehículo es del tipo de bastidor, de construcción sencilla que no precisa refuerzos como miembros laterales, etc.

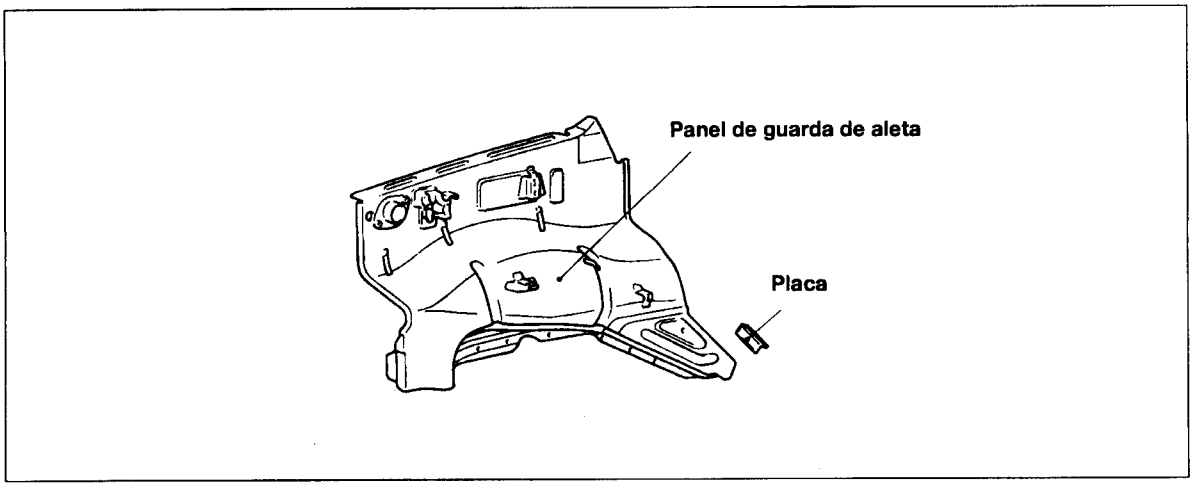

<SUELO DELANTERO>

El suelo delantero es una construcción de sección cerrada que consiste en tres paneles: delantero, interior y exterior. Además, la unión de la guarda de aleta y la carrocería lateral se han enderezado mediante el uso de la extensión amplia del cubretablero.

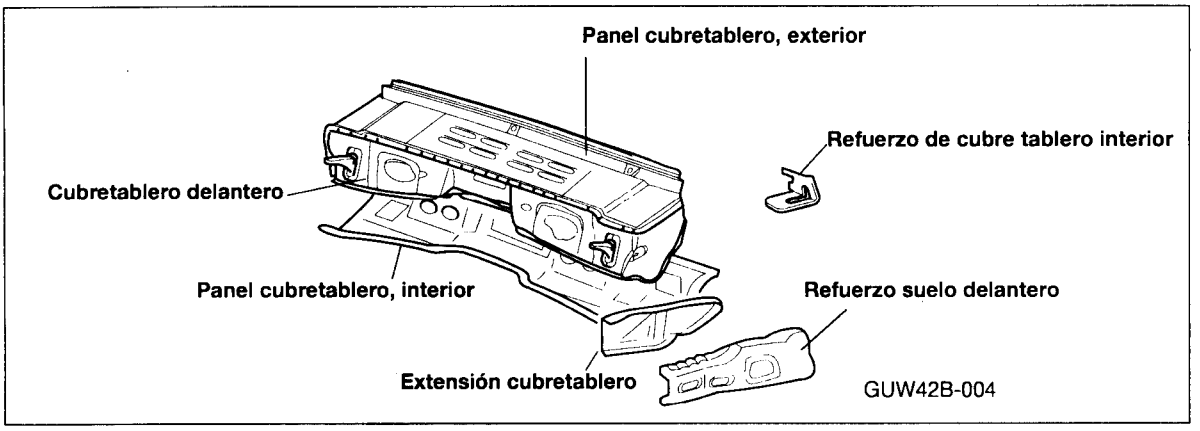

<CARROCERIA LATERAL>

La construcción de la carrocería lateral es desmontable, gracias a su combinación de paneles individuales independientemente soldados.

ESTRUCTURA DEL LADO DELANTERO

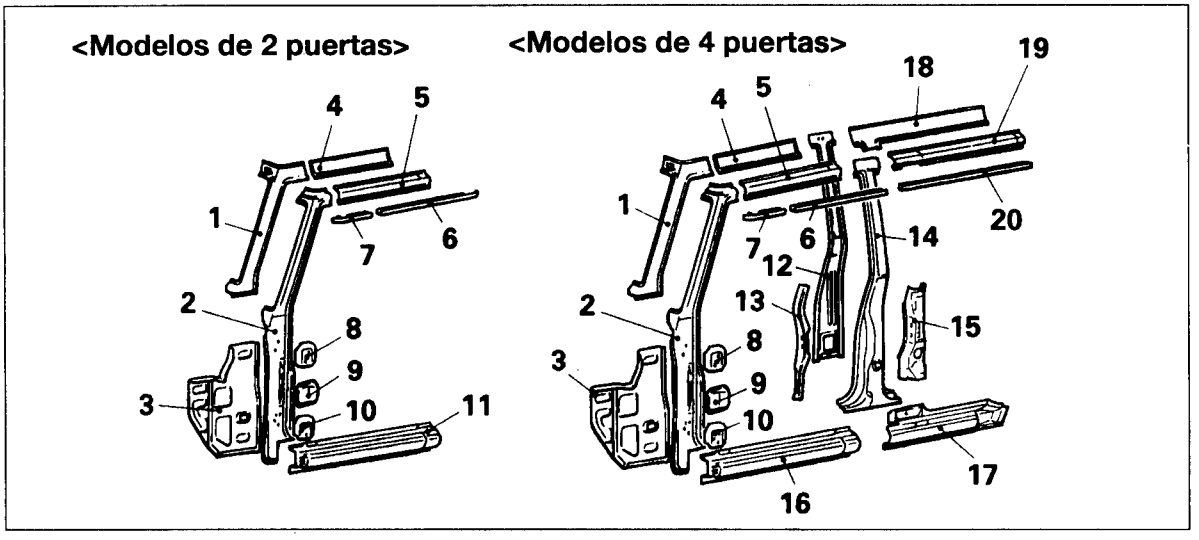

1. Columna delantera, interior, parte alta
2. Columna delantera, exterior
3. Columna delantera, interior, parte baja
4. Guía lateral techo, interior
5. Guía lateral techo, exterior
6. Canal de gotero central
7. Canal de gotero delantero
8. Refuerzo de gozne, superior
9. Detenedor de puerta delantera
10. Refuerzo de gozne, inferior
11. Faldón lateral, exterior
12. Columna central, interior
13. Placa de columna central
14. Columna central, exterior
15. Refuerzo de gozne de puerta trasera
16. Faldón lateral delantero, exterior
17. Faldón lateral trasero, exterior
18. Guía lateral de techo, interior
19. Guía lateral de techo, exterior
20. Canal de gotero lateral

ESTRUCTURA LATERAL TRASERA

<Modelos de 2 puertas>

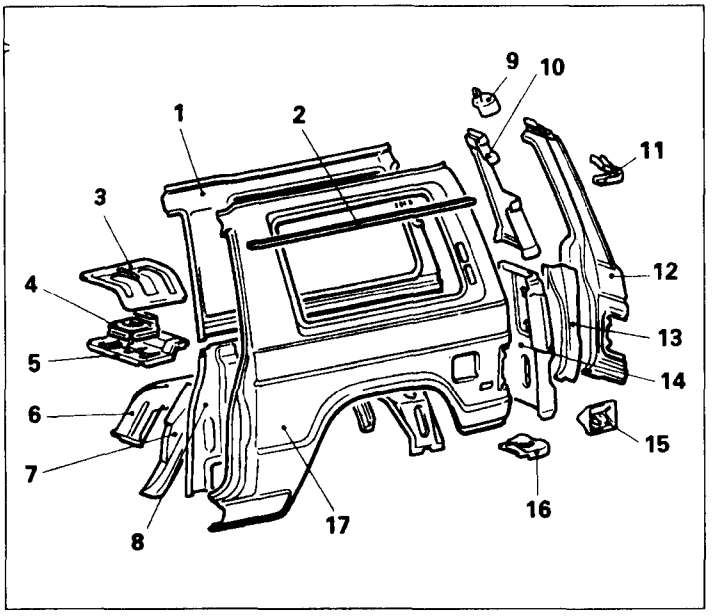

1. Panel de cuarto trasero, interior, superior
2. Canal de gotero de cuarto
3. Puerta de caja de herramientas
4. Ménsula del gato
5. Placa inferior de caja de herramientas
6. Panel trasero de asiento de rueda, interior
7. Panel trasero de asiento de rueda, exterior
8. Panel de cuarto, interior, inferior
9. Parche de esquina
10. Panel extremo trasero, interior, superior
11. Canal de gotero de esquina
12. Panel extremo trasero, exterior
13. Refuerzo de panel extremo trasero
14. Panel extremo trasero, interior, inferior
15. Ménsula de boca de relleno de combustible
16. Tapa de esquina extremo trasera
17. Panel lateral, exterior

<Modelos de 4 puertas>

El panel de cuarto tiene una construcción desmontable (delante y detrás) en el arco de la rueda.

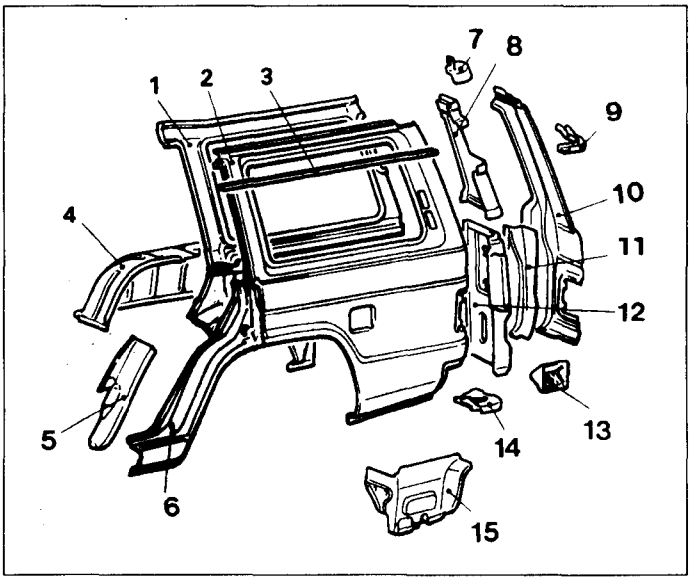

1. Panel de cuarto, interior
2. Panel de cuarto exterior
3. Canal de gotero de cuarto
4. Panel de asiento rueda trasera, interior
5. Panel de asiento rueda trasera, delante
6. Panel de cuarto, exterior, delante
7. Parche de esquina
8. Panel extremo trasero, interior, superior
9. Canal de gotero de esquina
10. Panel extremo trasero, exterior
11. Refuerzo de panel extreno trasero
12. Panel extremo trasero, interior, inferior
13. Ménsula de boca de relleno de combustible
14. Tapa de esquina extremo trasera
15. Extensión inferior interior de panel de cuarto

<CARROCERIA INFERIOR>

<Modelos de 2 puertas>

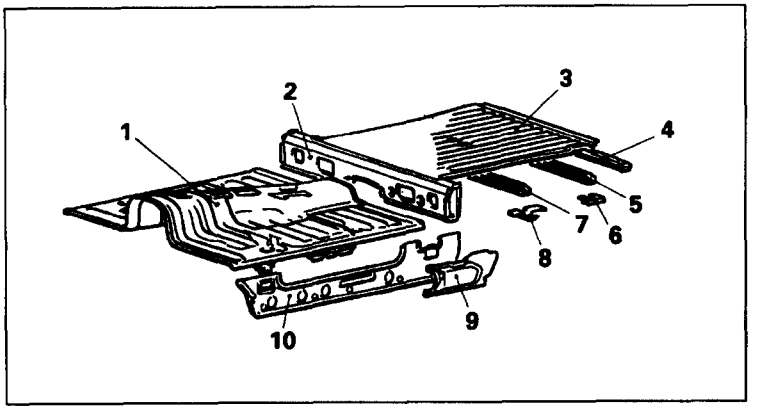

1. Bandeja de suelo delantera
2. Extensión de suelo trasera
3. Bandeja de suelo trasera
4. Travesaño de suelo trasero, trasero
5. Travesaño de suelo trasero
6. Parche travesaño de suelo
7. Travesaño de suelo trasero
8. Ménsula de montaje Nº 4
9. Extensión exterior de faldón lateral
10. Faldón lateral, interior

<Modelos de 4 puertas>

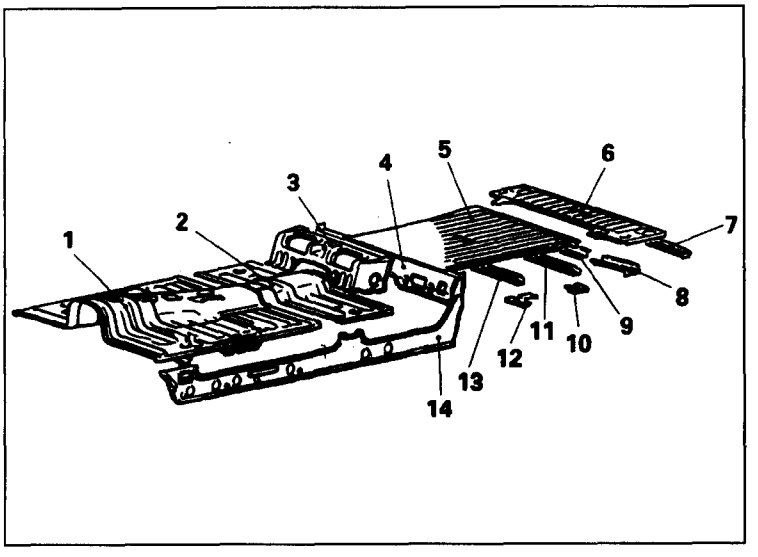

1. Bandeja de suelo delantero
2. Extensión de suelo delantera
3. Caja de herramientas
4. Extensión de suelo trasera
5. Bandeja trasera de suelo
6. Extensión de suelo trasera, trasera
7. Travesaño de suelo trasero, trasera
8. Ménsula de montaje Nº 6
9. Travesaño de suelo trasero
10. Parche travesaño trasero
11. Travesaño de suelo trasero
12. Ménsula de montaje Nº 4
13. Travesaño de suelo trasero
14. Faldón lateral de atrás, interior

<TECHO>

<Modelos de 2 puertas>

Para garantizar la rigidez, se utiliza una construcción escalonada.

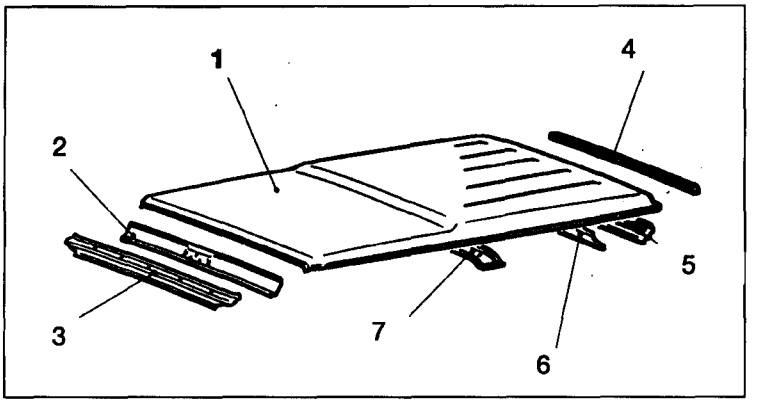

1. Panel de techo
2. Guía de techo delantera, interior
3. Guía de techo delantera, exterior
4. Canal de gotero trasero
5. Guía de techo trasero, exterior
6. Guía posterior de techo trasero, interior
7. Arco de techo

<Modelos de 4 puertas>

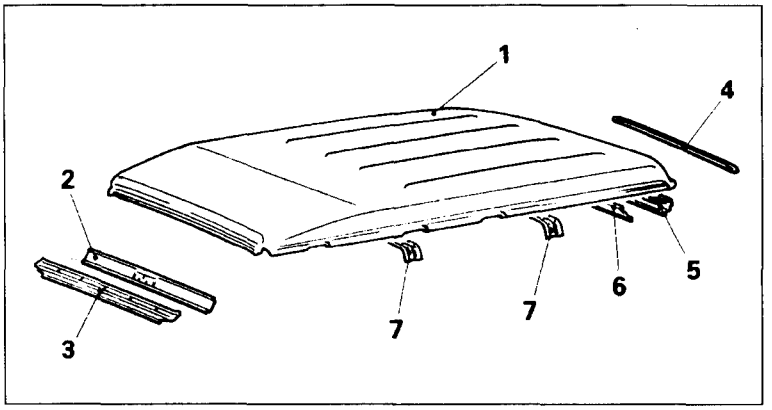

1. Panel de techo
2. Guía de techo delantera, interior
3. Guía de techo delantera, exterior
4. Canal de gotero trasero
5. Guía de techo trasero, exterior
6. Guía de techo trasero, interior
7. Arco de techo

<TECHO LEVANTADO>

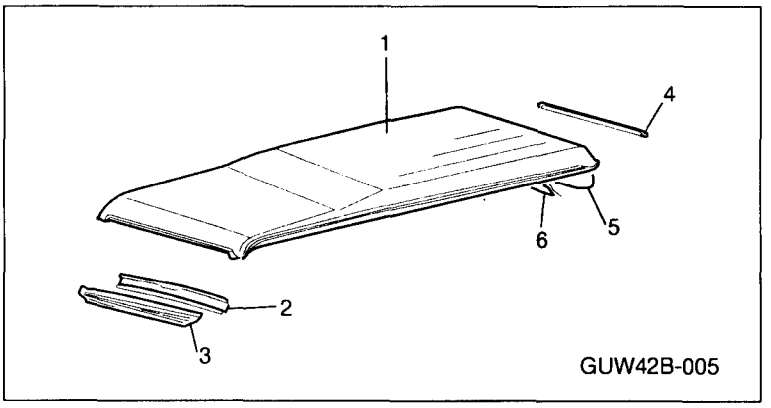

1. Panel de techo
2. Guía de techo delantera, interior
3. Guía de techo delantera, exterior
4. Canal de gotero trasero
5. Guía de techo trasero, exterior
6. Guía de techo trasero, interior

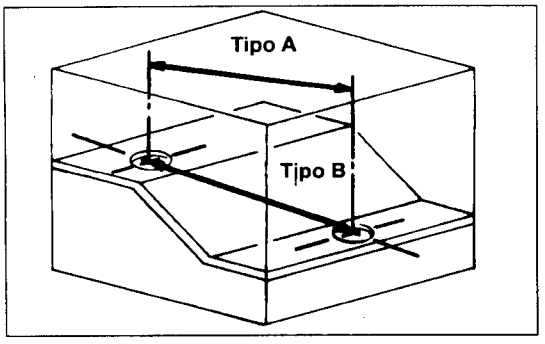

mm

Nº	①	②	③ ★	④ ★
Longitud	980	1.313	1.072	1.040

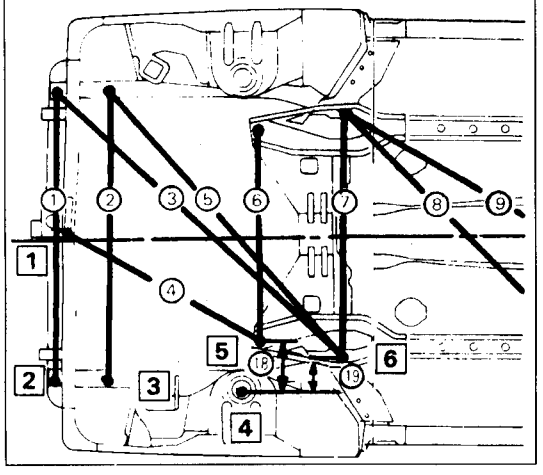

DIMENSIONES DE CARROCERIA Y METODOS DE MEDICION

● METODO DE INDICACION DE DIMENSIONES DE CARROCERIA

(1) Tipo A (dimensiones proyectadas)
Estas dimensiones son las que se miden cuando se proyectan los puntos de medición sobre el plano de referencia.
Estas dimensiones son las dimensiones de referencia utilizadas para modificar la carrocería.

(2) Tipo B (dimensiones reales de medición)
Estas dimensiones indican la distancia lineal real entre los puntos a medir, y son las dimensiones de referencia que se emplean si se usa un calibre de arrastre para las mediciones.

NOTA
Las unidades que se dan para las dimensiones de ambos tipos (A) y (B) son en mm.

● DIMENSIONES DE ESTANDAR DE REFERENCIA

El símbolo ★ empleado en la línea de "Nº" de la tabla donde se indican las dimensiones estándar de referencia indica que es la misma dimensión que la del número de las posiciones simétricas a izquierda y derecha.

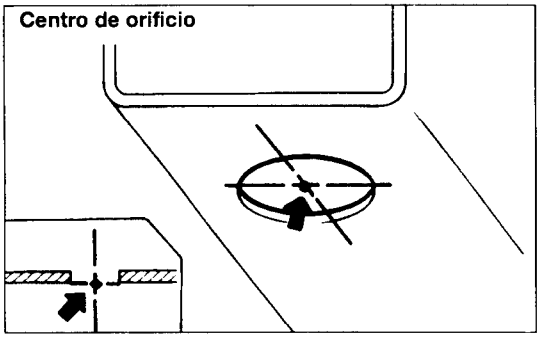

● PUNTOS DE MEDICION

Los puntos de medición se emplean para indicar lo siguiente:

(1) Centros de orificios
Si hay que tomar una medida en un centro de orificio, el punto de la superficie donde se aplica el instrumento de medir es el punto de medida.

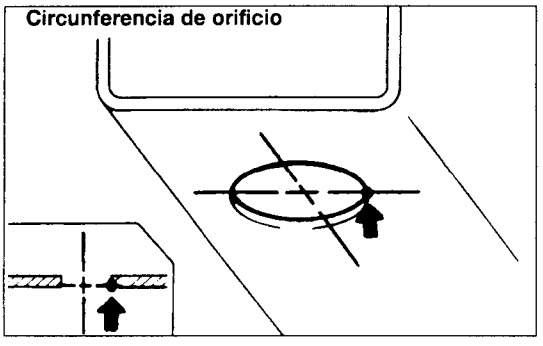

(2) Circunferencias de orificio
Si hay que tomar una medida en la circunferencia de un orificio, el punto del orificio de la circunferencia de la superficie donde se aplica el instrumento de medir es el punto de medida.

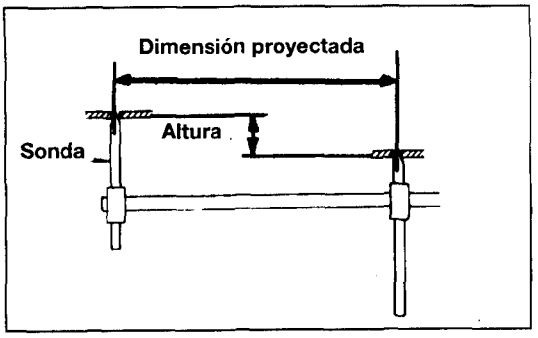

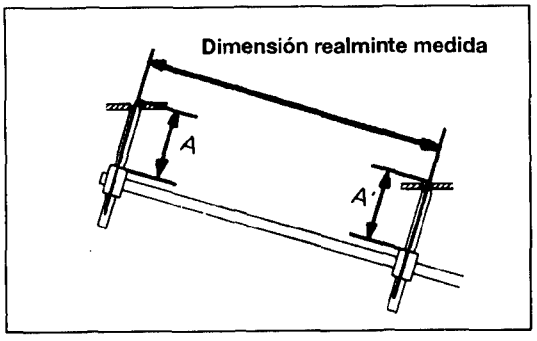

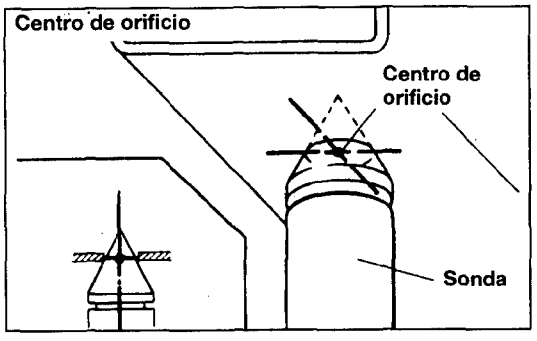

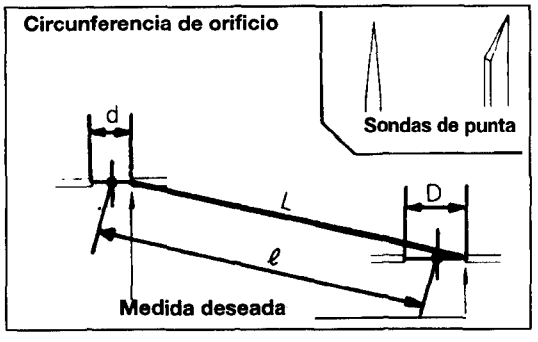

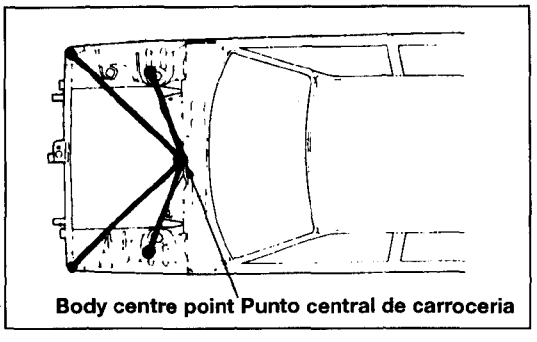

● METODOS DE MEDICION (Usando un manómetro de arrastre)

NOTA

Emplee un manómetro de arrastre sin juego entre las sondas y la carrocería.

(1) Tipo A (dimensiones proyectadas)
Si las longitudes de las sondas de manómetro de arrastre son ajustables, tome la medida alargando una sonda en la cantidad equivalente a la diferencia de altura de las dos superficies.

(2) Tipo B (dimensiones reales)
Mida ajustando primero ambas sondas a igual longitud(A=A')

(3) Si los diámetros de los orificios y las sondas son cónicos tanto para Tipo A como B, inserte las sondas en los orificios y tome la medida. Este método de medición se utilizará si los diámetros de los orificios en el punto que se va a medir son iguales.

(4) Cuando los diámetros de los orificios son distintos o las sondas tienen punta. Porque resulta imposible medir en los centros de los orificios, deberán usarse en cambio las circunferencias.

● Determinación de las dimensiones

Dimensiones deseadas $L = l + \frac{D-d}{2}$

Ejemplo: (mm)

Dimensiones de referencia l = 600

Di†metros de orificio medidos: D = 20

d = 10

Dimensiones deseadas:

$$L = 600 + \frac{20-10}{2} = 605$$

● PUNTOS DE CENTRO DE CARROCERIA

Al medir sitios que deben ser simétricos a derecha e izquierda y sin otras instrucciones específicas respecto a mediciones en "Dimensiones de la carrocería", se usarán los puntos centrales de la carrocería para confirmar que las medidas derecha e izquierda de dichos puntos son las mismas. Para la parte delantera de la carrocería de especifica un punto central y otro para la parte trasera.

Tipo A (DIMENSIONES PROYECTADAS) <Modelos de 2 puertas> Diesel 2500

mm

Nº	①	②★	③	④★	⑤	⑥★	⑦	⑧	⑨★	⑩★	⑪	⑫★	⑬	⑭★	⑮	⑯★	⑰	⑱	⑲	⑳
Longitud	710	808	840	701	522	745	870	439	1,331	1,023	1,267	1,598	1,150	1,652	1,280	1,052	820	350	233	21
Nº	㉑	㉒	㉓	㉔	㉕	㉖	㉗	㉘	㉙	㉚	㉛	㉜	㉝	㉞	㉟	㊱	㊲	㊳	㊴	㊵
Longitud	268	21	116	13	163	310	300	160	283	734	880	1,148	1,332	1,562	923	20	250	795	1,140	1,155

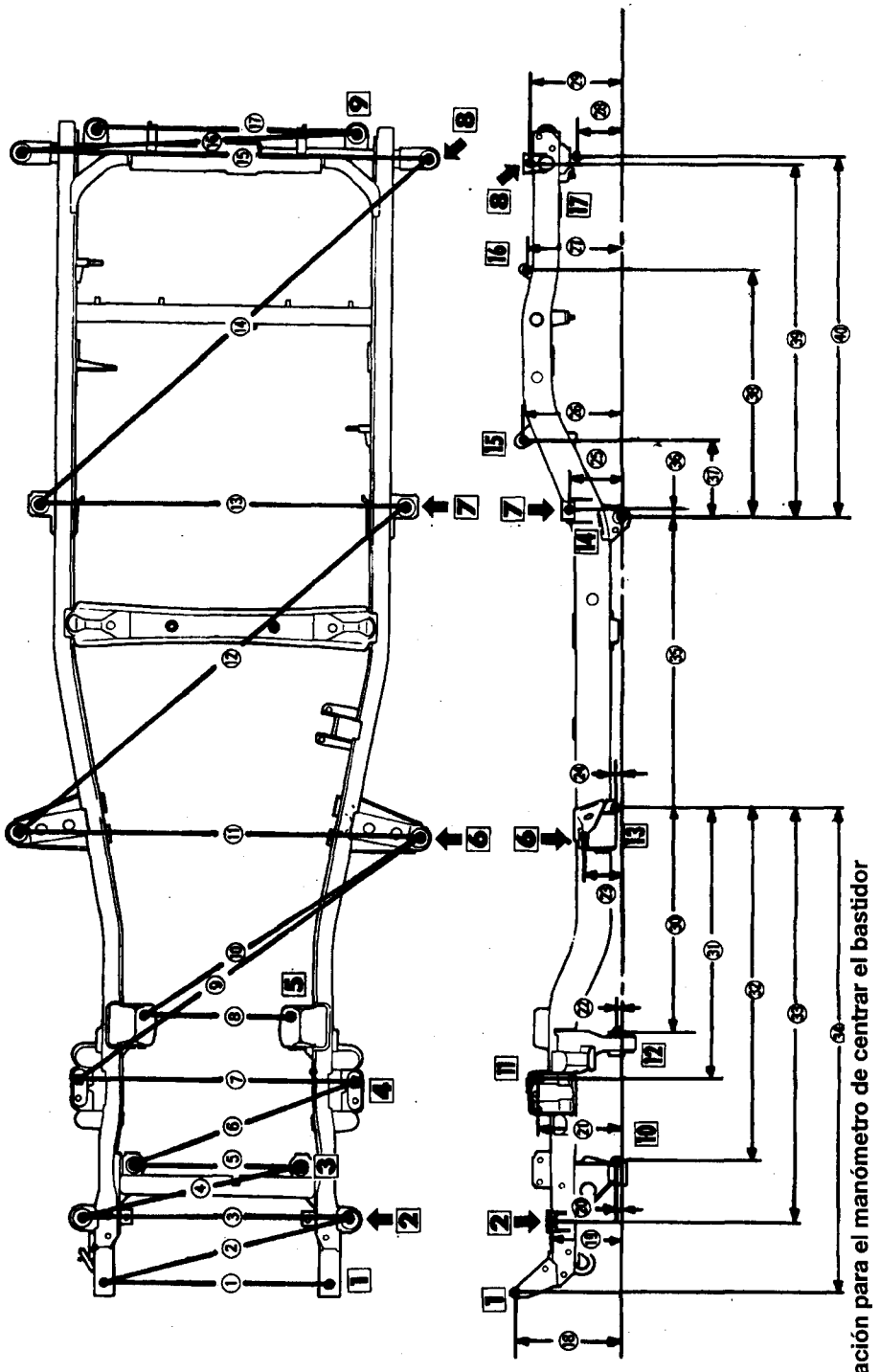

↑: Puntos de localización para el manómetro de centrar el bastidor

3000 Gasolina

mm

Nº	①	②★	③	④★	⑤	⑥★	⑦	⑧	⑨★	⑩★	⑪	⑫★	⑬	⑭★	⑮	⑯★	⑰	⑱★	⑲	⑳
Longitud	710	808	840	701	522	745	870	440	1,331	1,024	1,262	1,598	1,150	1,055	730	1,193	1,280	1,052	820	990

Nº	㉑	㉒	㉓	㉔	㉕	㉖	㉗	㉘	㉙	㉚	㉛	㉜	㉝	㉞	㉟	㊱	㊲	㊳	㊴	㊵
Longitud	337	220	7	255	7	103	2	150	287	293	3	3	270	174	734	880	1,145	1,332	1,562	617

Nº	㊶	㊷	㊸	㊹	㊺	㊻	㊼
Longitud	326	180	478	647	703	1.120	1,295

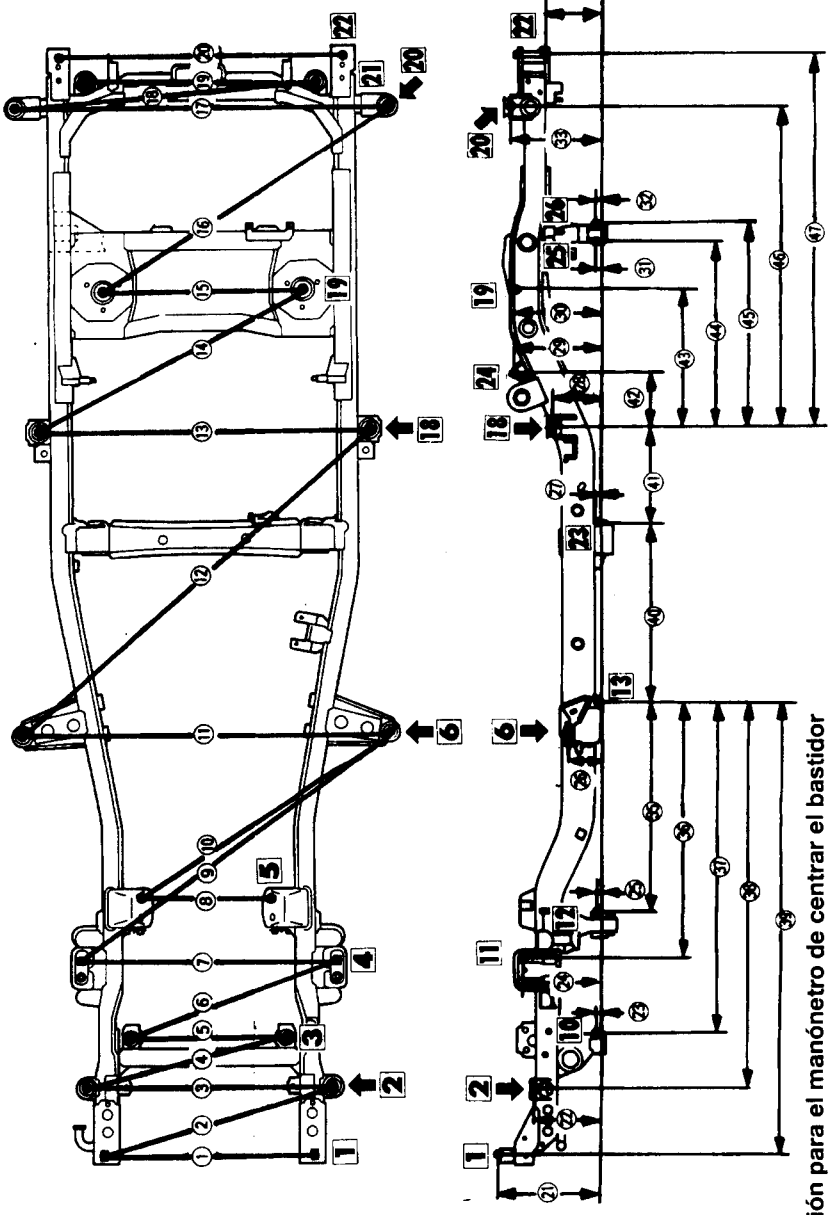

⬆ : Puntos de localización para el manónetro de centrar el bastidor

<Modelos de 4 puertas> Diesel 2500

mm

Nº	①	②★	③	④★	⑤	⑥★	⑦	⑧	⑨★	⑩★	⑪	⑫★	⑬	⑭★	⑮	⑯★	⑰	⑱★	⑲	⑳	㉑	㉒	㉓
Longitud	710	808	840	701	522	745	870	439	1.331	1.023	1,262	1,598	1,266	1,327	1,150	2,124	1,130	1,336	1.280	350	233	21	268
Nº	㉔	㉕	㉖	㉗	㉘	㉙	㉚	㉛	㉜	㉝	㉞	㉟	㊱	㊲	㊳	㊴	㊵	㊶	㊷	㊸	㊹	㊺	㊻
Longitud	21	116	13	125	163	310	300	283	160	283	734	880	1,148	1,332	1.562	728	540	10	250	795	1,110	1,155	1.395

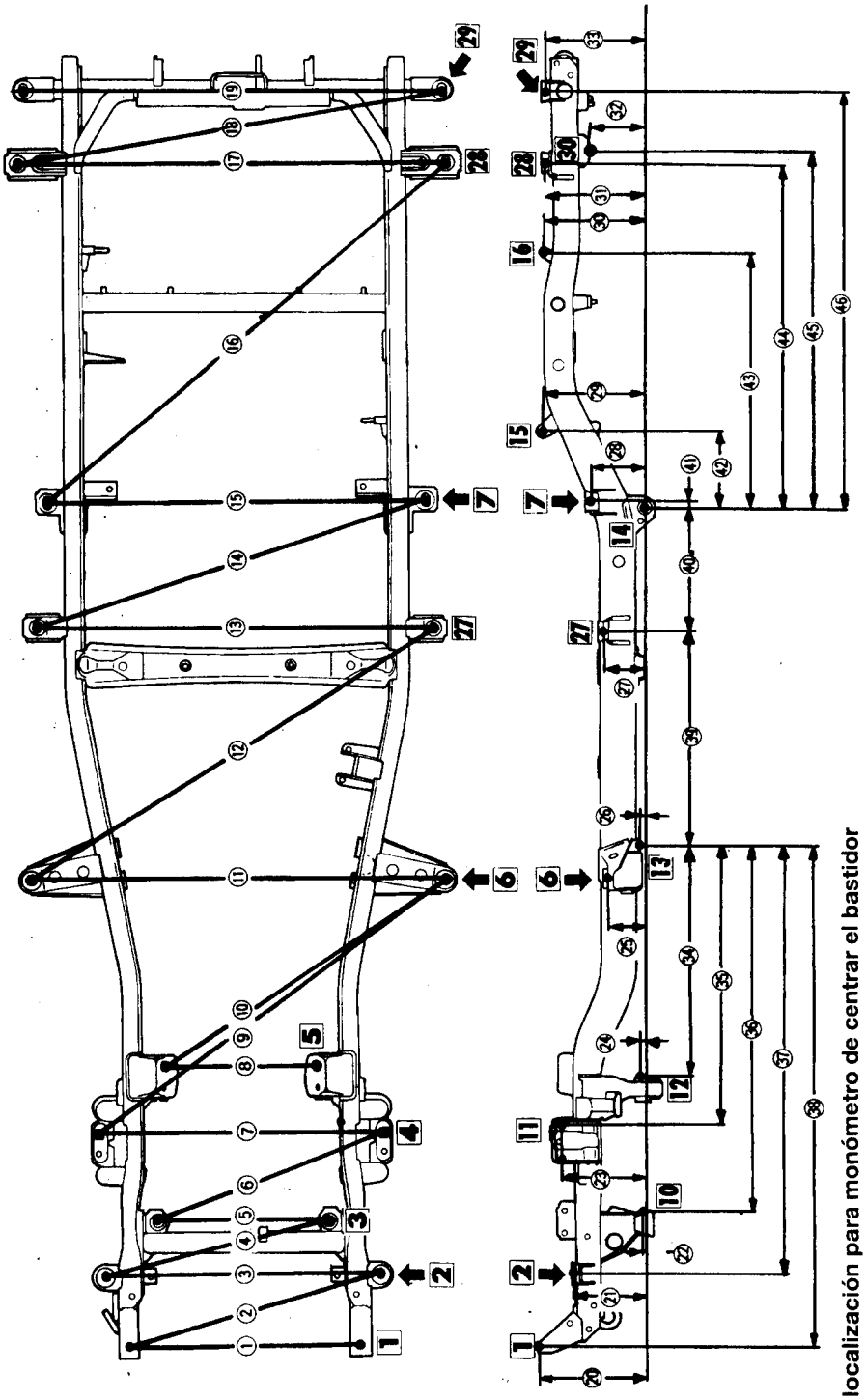

⬆: Puntos de localización para monómetro de centrar el bastidor

3000 Gasolina

mm.

Nº	①	② ★	③	④ ★	⑤	⑥ ★	⑦	⑧	⑨ ★	⑩ ★	⑪	⑫ ★	⑬	⑭ ★	⑮	⑯ ★	⑰	⑱ ★	⑲	⑳ ★
Longitud	710	808	840	701	522	745	870	440	1.331	1.024	1.262	1.514	1.266	1.327	1.150	1.059	730	1.198	1 330	1.336
Nº	㉑	㉒	㉓	㉔	㉕	㉖	㉗	㉘	㉙	㉚	㉛	㉜	㉝	㉞	㉟	㊱	㊲	㊳	㊴	㊵
Longitud	1.280	990	337	220	7	255	7	103	112	2	150	287	293	37	37	270	270	174	727	880
Nº	㊶	㊷	㊸	㊹	㊺	㊻	㊼	㊽	㊾	㊿	(51)	(52)	(53)							
Longitud	1.145	1.332	1.562	728	233	317	190	488	657	713	1.100	1.385	1.560							

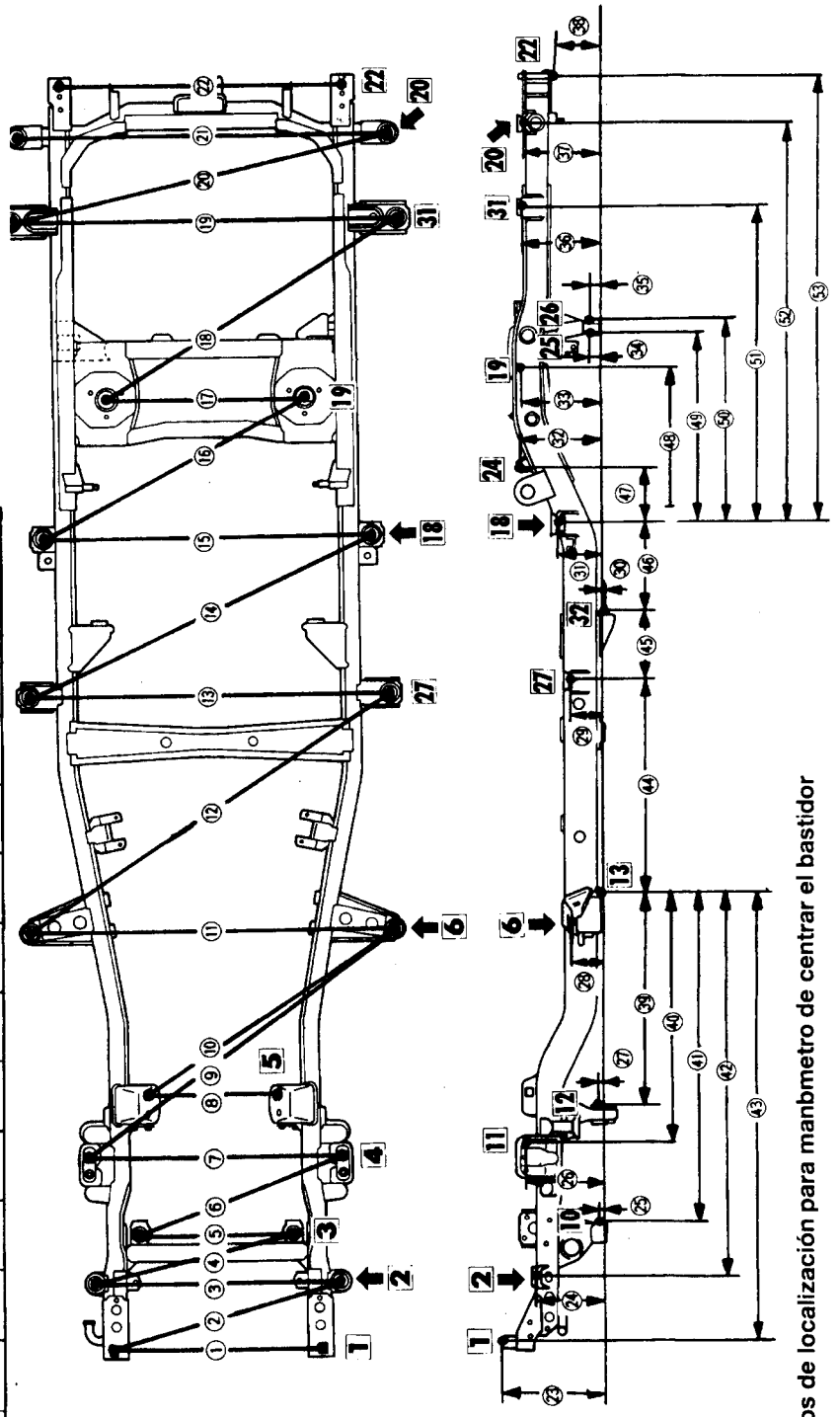

★ : Puntos de localización para manbmetro de centrar el bastidor

TIPO B (DIMENSIONES REALES DE MEDICION)
BASTIDOR
<Modelos de 2 puertas> Diesel 2500

mm

Nº	①	② ★	③ ★	④	⑤ ★	⑥ ★	⑦	⑧ ★	⑨ ★	⑩	⑪ ★	⑫	⑬ ★	⑭ ★	⑮ ★	⑯ ★	⑰ ★	⑱ ★	⑲	⑳ ★
Longitud	710	817	762	840	1,031	707	522	959	758	870	695	439	1,344	1,031	266	1,251	435	841	1,262	1,598

Nº	㉑ ★	㉒	㉓ ★	㉔ ★	㉕ ★	㉖	㉗ ★	㉘ ★	㉙
Longitud	1,051	1,150	1,657	1,543	1,128	1,280	1,053	242	820

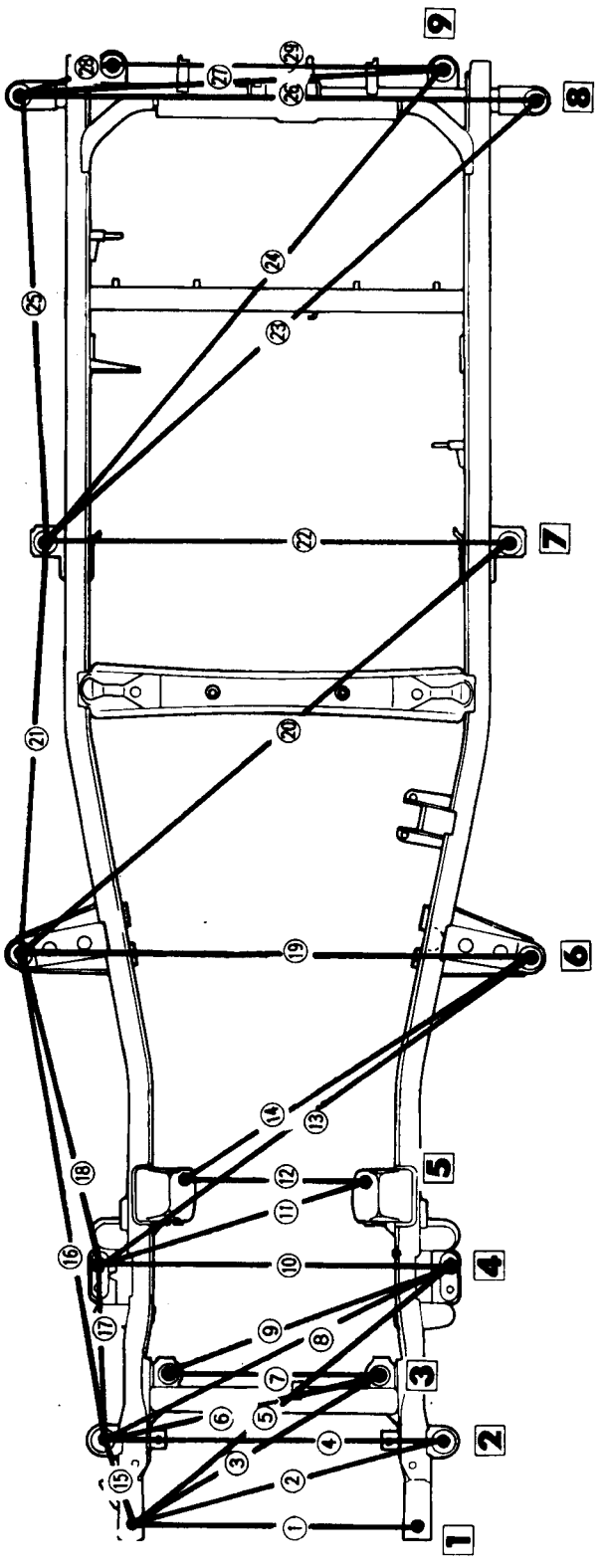

3000 Gasolina

mm

Nº	①	② ★	③ ★	④	⑤ ★	⑥ ★	⑦	⑧ ★	⑨ ★	⑩	⑪ ★	⑫	⑬ ★	⑭ ★	⑮	⑯ ★	⑰	⑱	⑲ ★	⑳ ★
Longitud	710	817	762	840	1.030	707	522	960	764	870	696	440	1,345	1,032	1,262	1,598	782	1,150	1,064	1,657

Nº	㉑ ★	㉒	㉓ ★	㉔ ★	㉕	㉖ ★	㉗	㉘	㉙	㉚	㉛	㉜	㉝ ★	㉞ ★	㉟ ★	㊱ ★	㊲ ★	㊳ ★	㊴ ★
Longitud	1,543	730	1.193	1,051	1,280	1,053	820	990	977	1.307	616	1,155	265	1.251	436	843	1.051	1,128	242

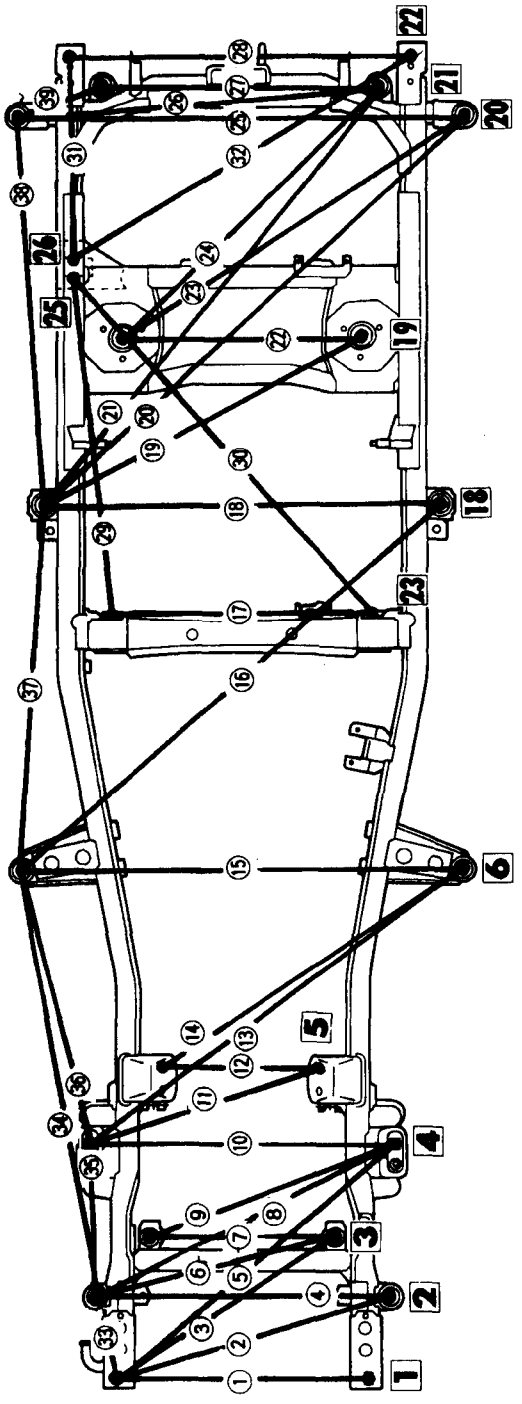

<Modelos de 4 puertas> Diesel 2500

mm

Nº	①	② ★	③ ★	④	⑤ ★	⑥ ★	⑦	⑧ ★	⑨ ★	⑩	⑪ ★	⑫	⑬ ★	⑭ ★	⑮	⑯ ★	⑰ ★	⑱ ★	⑲ ★	⑳ ★
Longitud	710	817	762	840	1,031	707	522	959	758	870	695	439	1,344	1,031	1,262	266	1,251	435	841	1,514

Nº	㉑ ★	㉒	㉓ ★	㉔	㉕ ★	㉖ ★	㉗	㉘ ★	㉙	㉚ ★	㉛ ★	㉜ ★	㉝ ★
Longitud	1,836	1,266	1,328	1,150	1,662	1,846	1,330	1,336	1,280	833	544	1.110	286

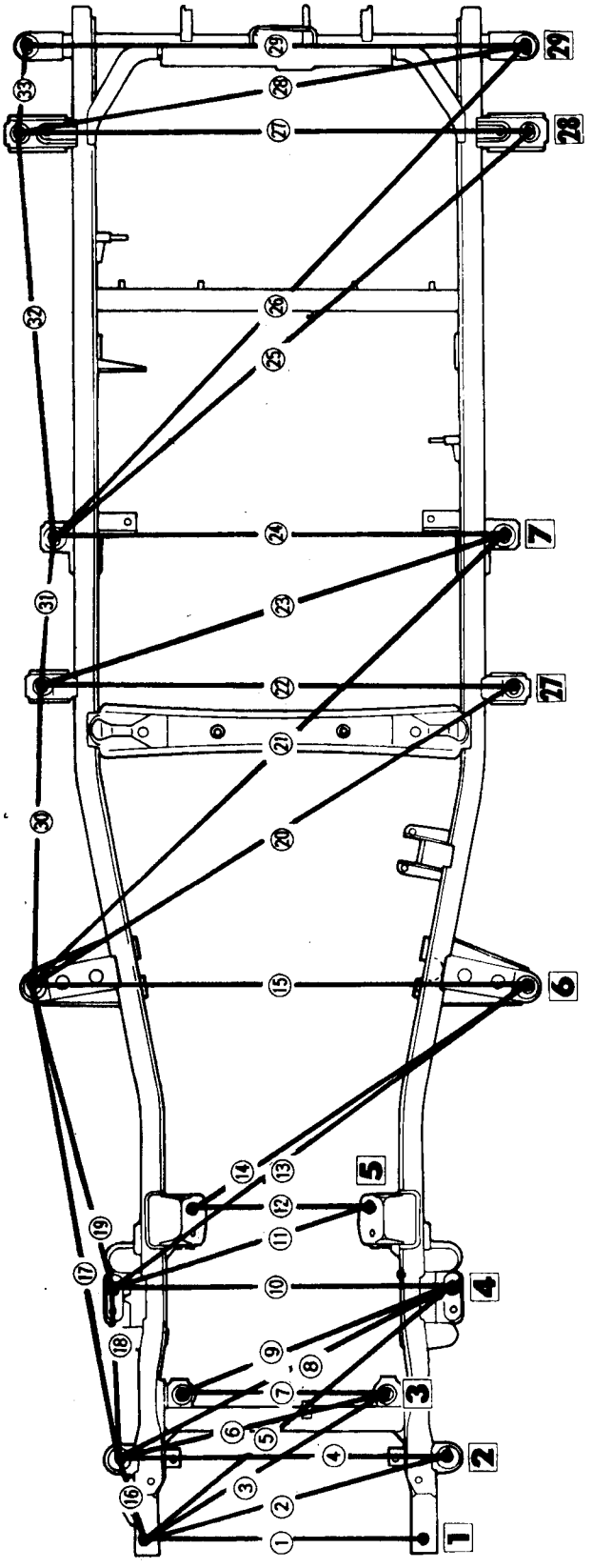

3000 Gasolina

mm

Nº	①	② ★	③ ★	④	⑤ ★	⑥ ★	⑦	⑧ ★	⑨ ★	⑩	⑪ ★	⑫	⑬ ★	⑭ ★	⑮	⑯ ★	⑰ ★	⑱	⑲	⑳ ★
Longitud	710	817	762	840	1.030	707	522	960	764	870	696	440	1,345	1.032	1,262	1,514	1,836	1,266	780	1,328

Nº	㉑	㉒ ★	㉓ ★	㉔ ★	㉕	㉖ ★	㉗ ★	㉘	㉙ ★	㉚	㉛	㉜	㉝	㉞	㉟	㊱ ★	㊲ ★	㊳ ★	㊴ ★	㊵ ★
Longitud	1.150	1,069	1,662	1,846	730	1,198	1,347	1,330	1,336	1,280	990	979	1,306	858	1,299	266	1.251	436	843	833

Nº	㊶ ★	㊷ ★	㊸ ★
Longitud	554	1.110	286

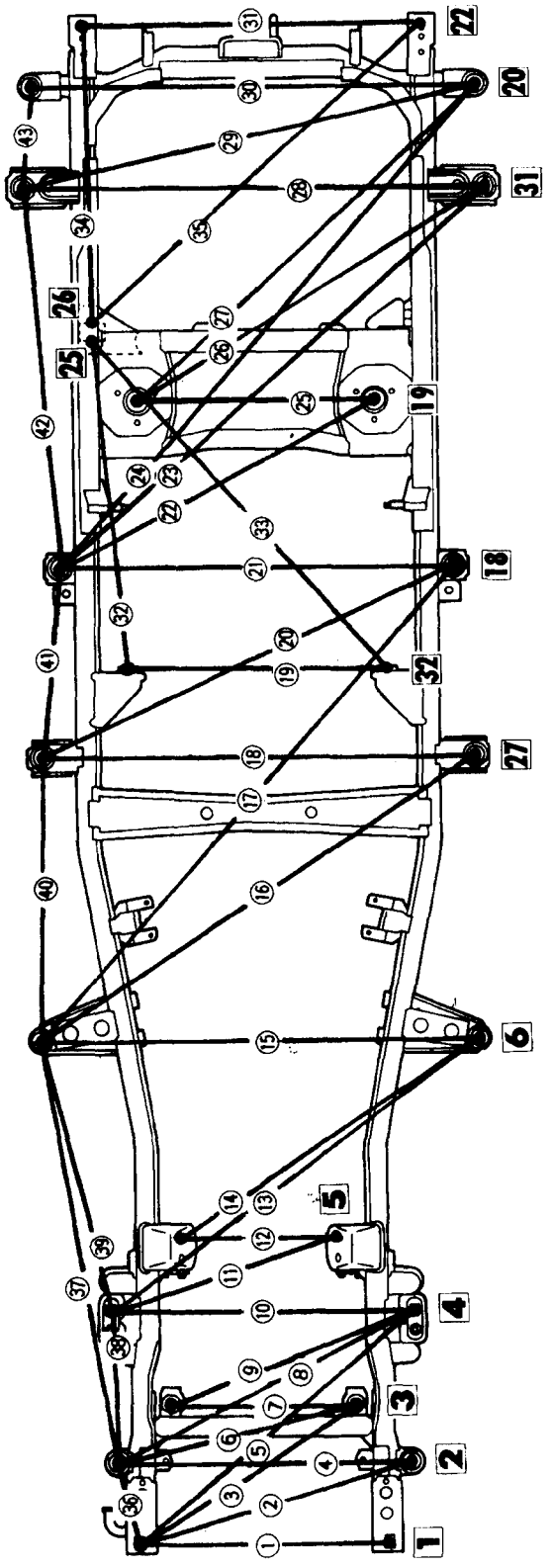

COMPARTIMIENTO DEL MOTOR

mm

Nº	①	②	③	④	⑤	⑥	⑦	⑧★	⑨★	⑩★	⑪	⑫	⑬★	⑭
Longitud	819	1,117	1,030	1,379	908	789	1,340	1,401	1,536	692	1,406	1,100	1,304	1,450

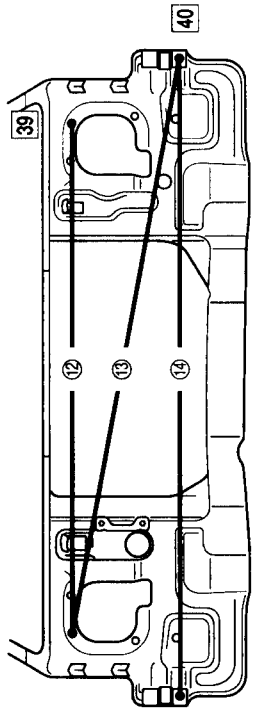

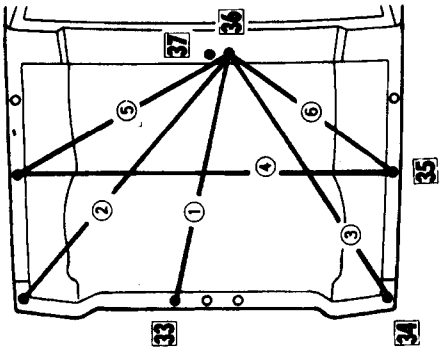

PARTE ALTA DE LA CARROCERIA
<Modelos de 4 puertas>

mm

Nº	①	②★	③	④	⑤	⑥	⑦★	⑧	⑨	⑩	⑪	⑫
Longitud	1,376	1,401	1,177	1,245	1,237	909	1,569	1,243	1,138	1,594	953	671

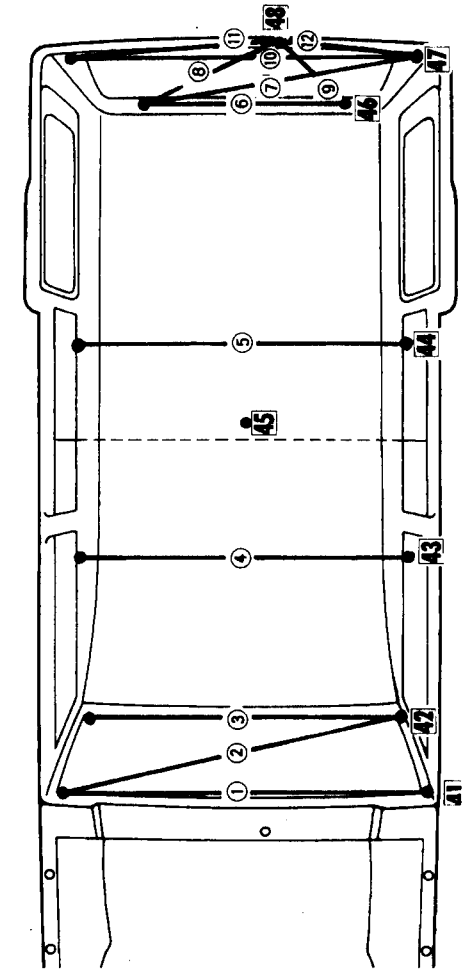

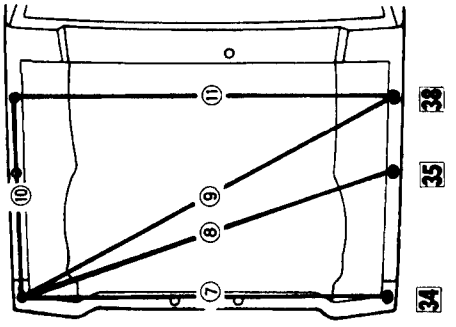

<Modelos de 2 puertas>

mm

Nº	①	② ★	③	④	⑤	⑥ ★	⑦	⑧	⑨
Longitud	1.376	1.401	1,177	1,243	909	1,569	1,243	1.138	1,594

Nº	⑩	⑪
Longitud	953	671

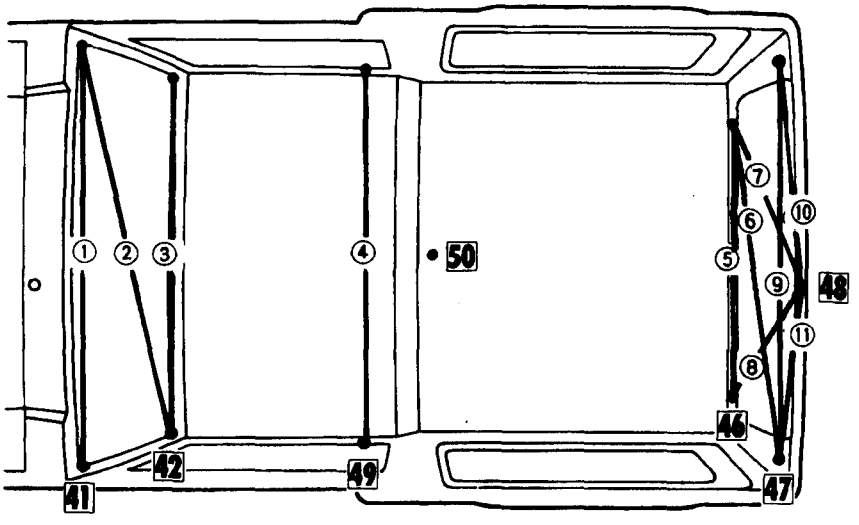

CARROCERIA LATERAL <Modelos de 2 puertas>

Nº	①	②	③	④	⑤	⑥	⑦	⑧	⑨	⑩	⑪
Longitud	439	1,193	1,492	1,080	951	1,194	1,114	1,299	1,589	1,409	419

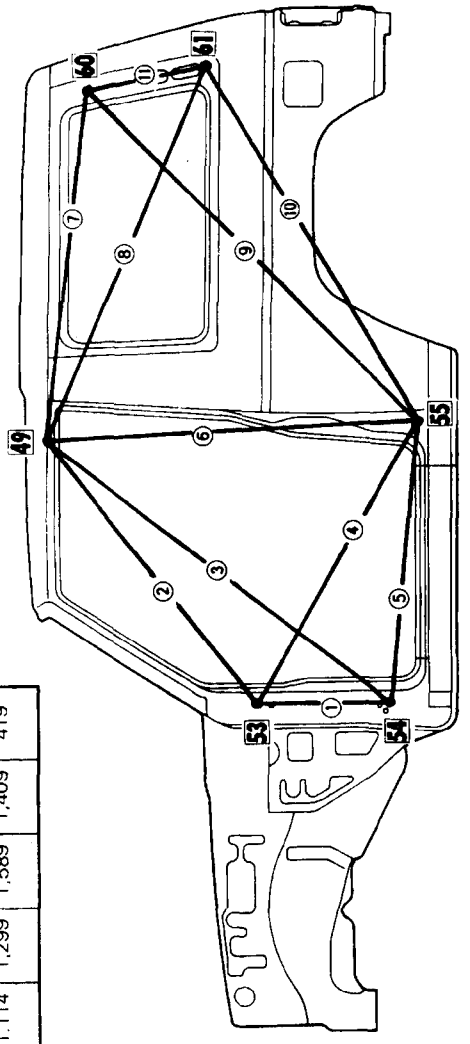

INTERIOR <Modelos de 2 puertas>

Nº	⑫	⑬	⑭	⑮
Longitud	1,514	1,511	1,483	1,291

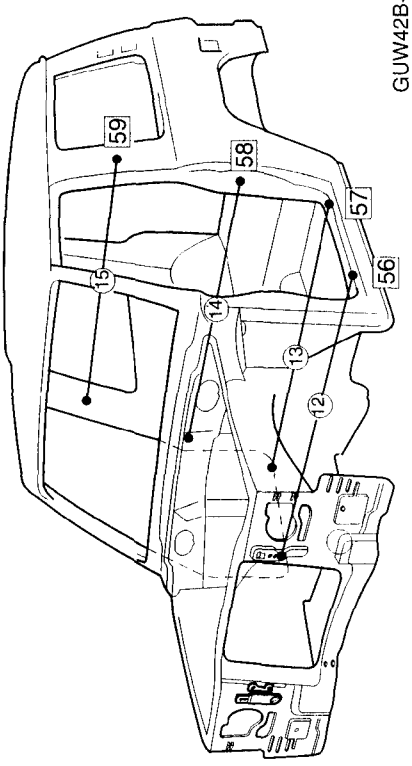

GUW42B-007

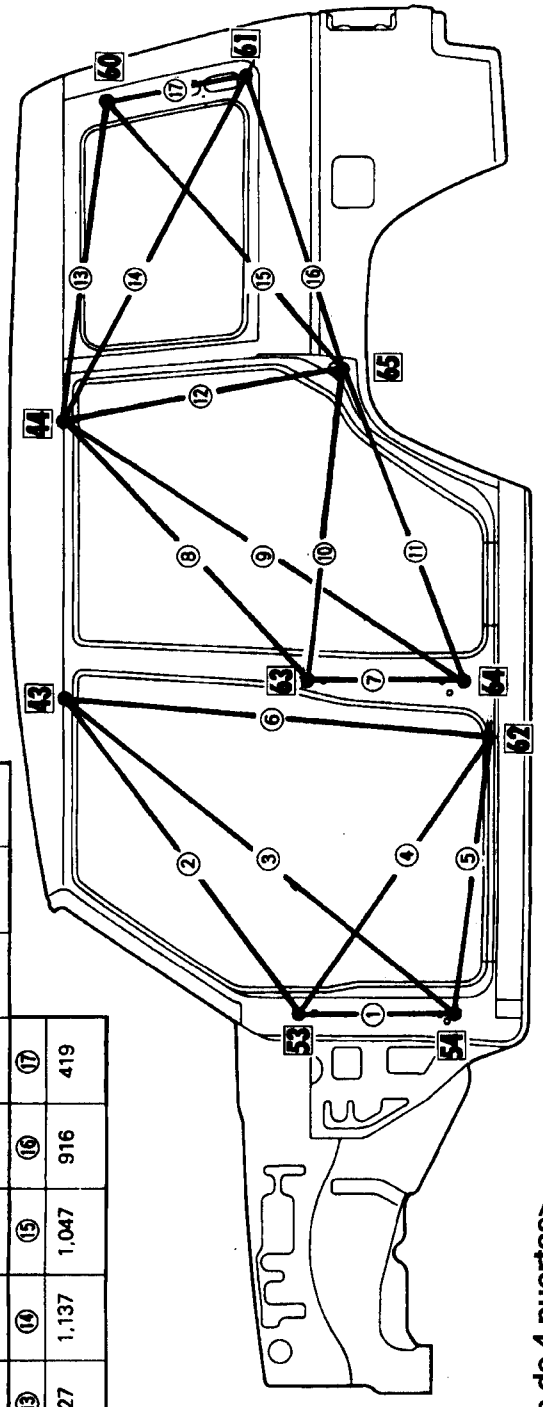

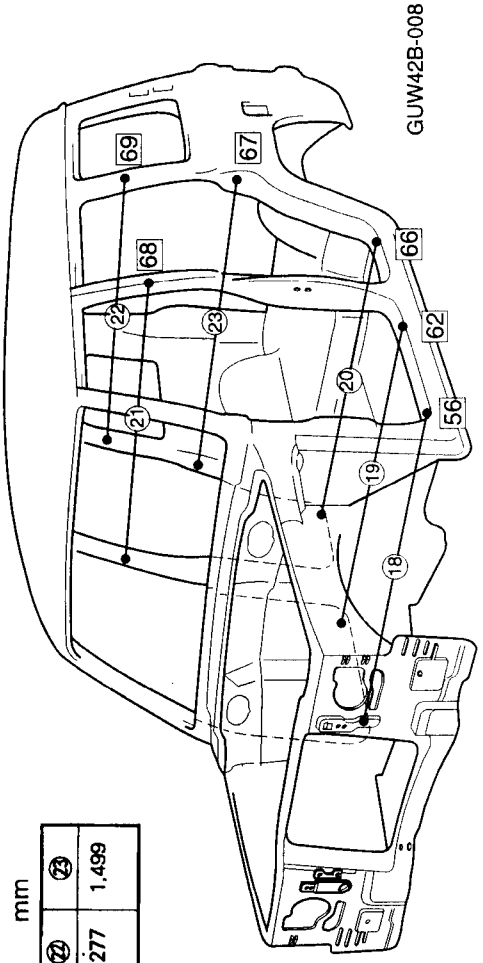

CARROCERIA LATERAL <Modelos de 4 puertas>

mm

Nº	①	②	③	④	⑤	⑥	⑦	⑧	⑨	⑩
Longitud	439	1,188	1,486	971	951	1,234	425	1,046	1,368	917

Nº	⑪	⑫	⑬	⑭	⑮	⑯	⑰
Longitud	976	807	927	1,137	1,047	916	419

INTERIOR <Modelos de 4 puertas>

mm

Nº	⑱	⑲	⑳	㉑	㉒	㉓
Longitud	1,514	1,510	1,509	1,284	1,277	1,499

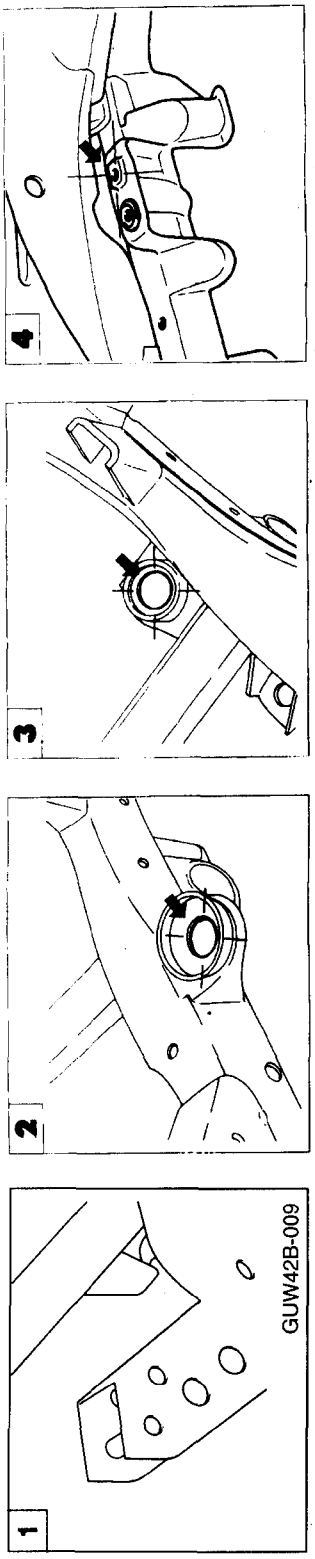

Centro de orificio de montaje de parachoques delantera (diám.:11mm)

Centro de orificio de montaje carroceria (diám.: 30x38mm)

Centro de orificio de montaje ménsula montaje de diferencial (diám.: 34mm)

Centro de orificio de montaje manguera de freno (diám.: 16mm)

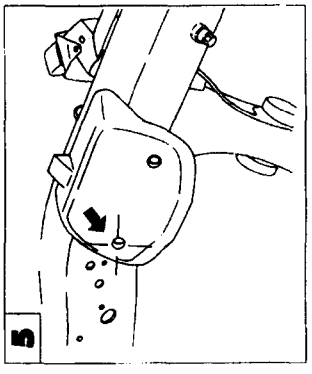

Centro de orificio de montaje motor (diám.: 11mm)

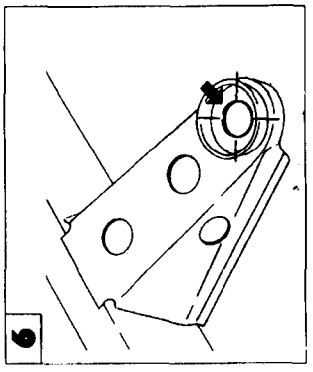

Centro orificio de montaje carroceria (diám.: 30x38mm)

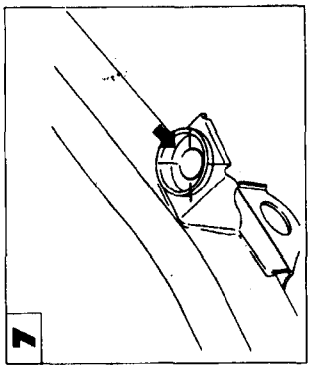

Centro de orificio de montaje de carroceria(diám.: 30x38mm)

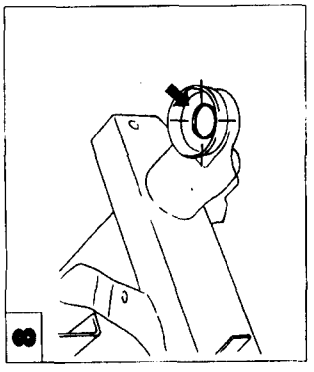

Centro de orificio de montaje carroceria (diám. 30x38mm)

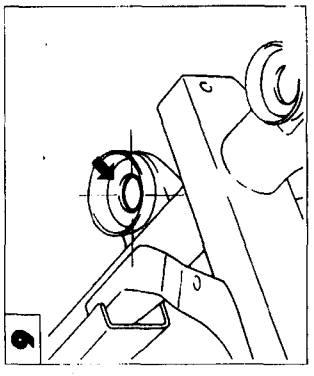

Centro de orificio de montaje de carroceria(diám.: 30x38mm)

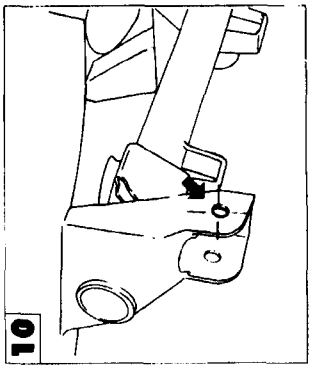

Centro de orificio de montaje brazo inferior (delantero) (diám.: 15mm)

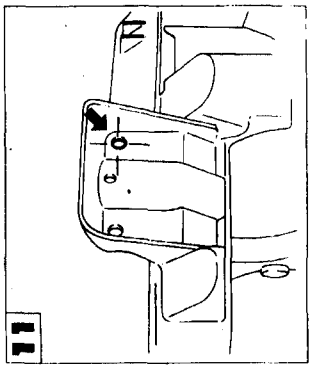

Centro de orificio de montaje brazo superior (diám.: 12,5mm)

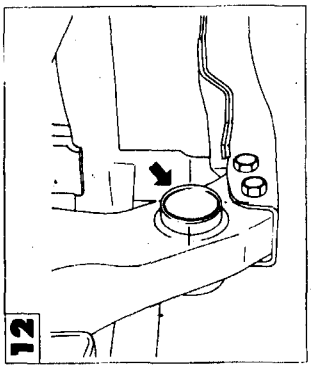

Centro de orificio de montaje brazo inferior (trasero) (diám.: 40mm)

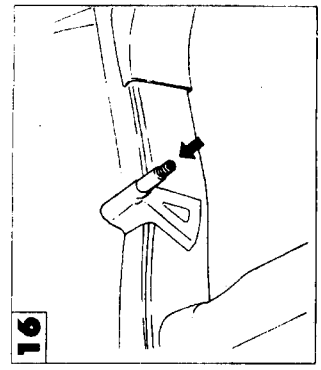

13 Centro do dorificio de montaja travesaño 2 (diám:14mm)

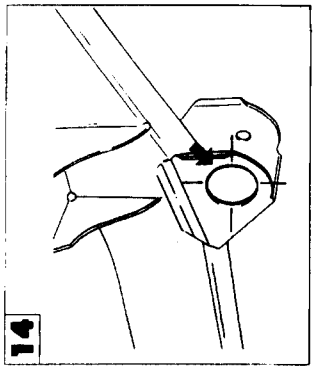

14 Centro de orificio de montaje muelle trasero (delante) (diám.: 48mm)

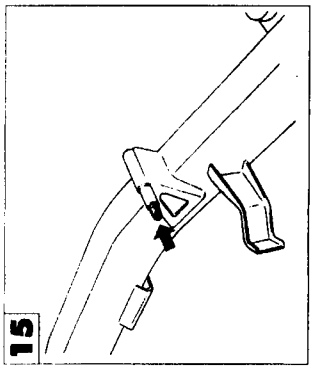

15 Centro de extremo de pieza instalación de amortiguador (Izquierdo)

16 Centro extremo de pieza instalación de amortiguador (lado derecho)

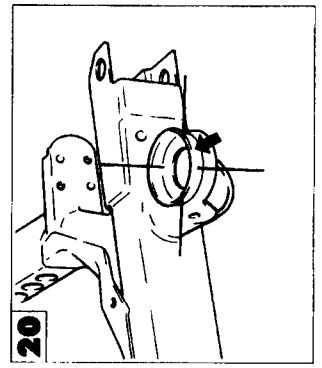

17 Centro de orificio de montaje grillete de muelle trasero (diám.: 28mm)

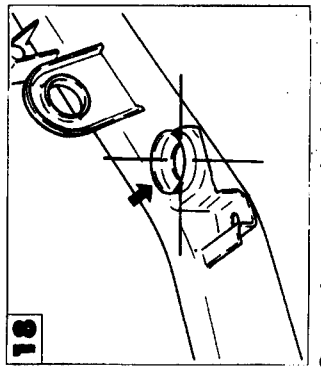

18 Centro de extremo de pieza instalación de amortiguador (lado derecho)

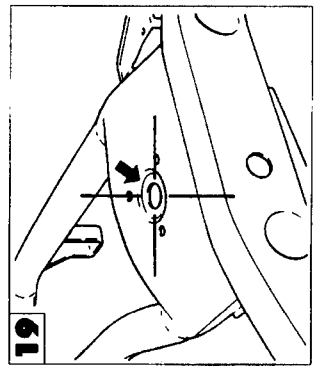

19 Centro de orificio de montaje de asiento de muelle (diám.: 32mm)

20 Centro de orificio de montaje de carrocería (diám.: 30x38mm)

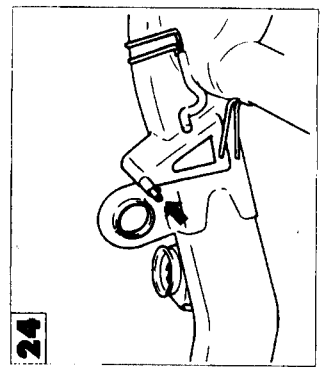

21 Centro de orificio de montaje de carrocería (diám.: 32x38mm)

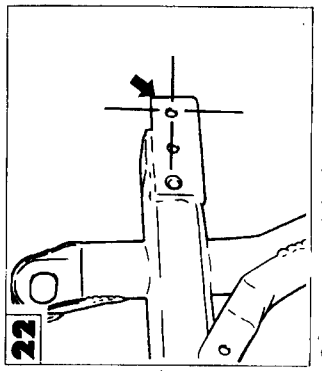

22 Centro de orificio de montaje brazo inferior (diám.:38mm)

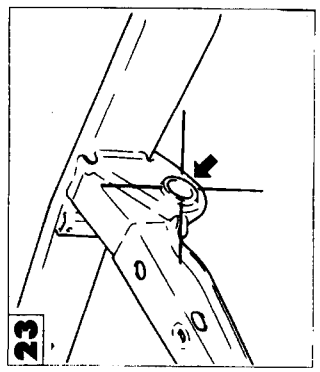

23 Centro de orificio de montaje brazo inferior (diám.: 38mm)

24 Centro de extremo de montaje de amortiguador

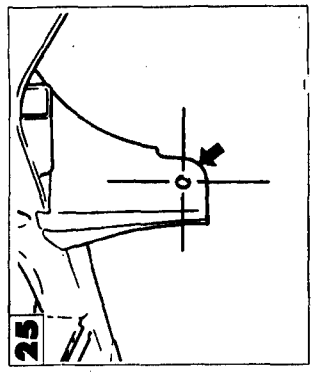

Centro de orificio de montaje varilla lateral (diám.: 16,2mm)

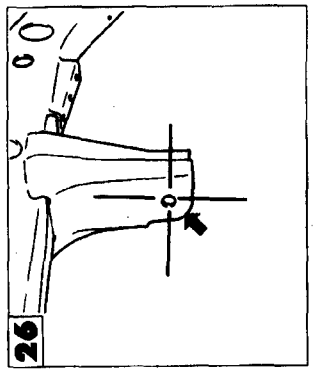

Centro de orificio de montaje varilla lateral (diám.: 16,2mm)

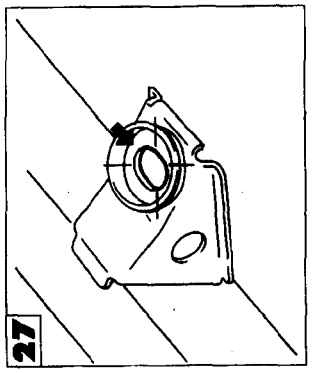

Centro de orificio de montaje de carrocería (diám.: 30x38mm)

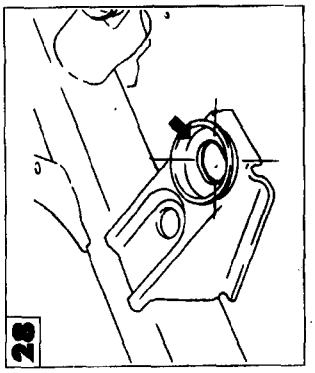

Centro de orificio de montaje carrocería (diám.:30x38mm)

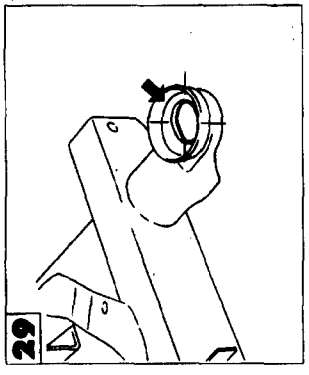

Centro de orificio de montaje carrocería (diám.:30x38mm)

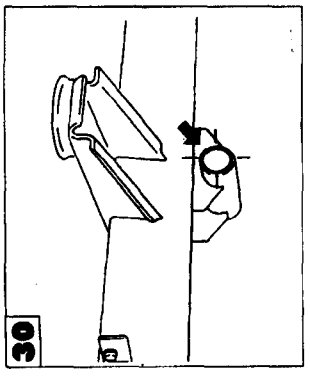

Columpio de orificio de montaje columpio de muelle trasero (diám.: 28mm)

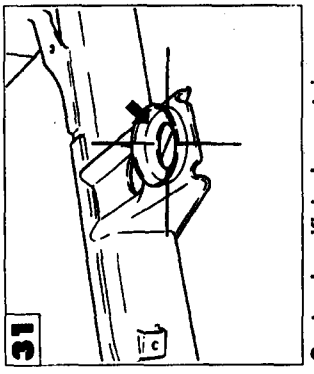

Centro de orificio de montaje carrocería (diám.: 32x38mm)

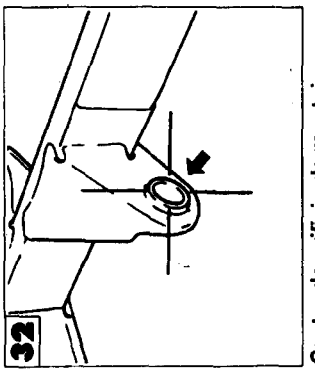

Centro de orificio de montaje brazo inferior (diám.:38mm)

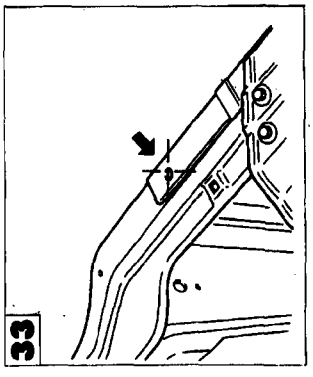

Centro de orificio superior de soporte luz larga (diám.:6,6mm)

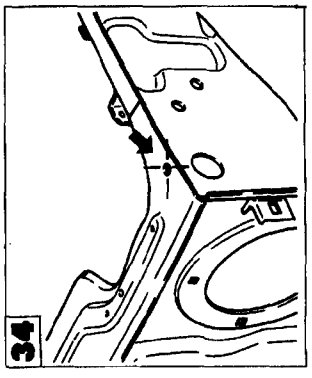

Centro de orificio de montaje de aleta (diám.: 9mm)

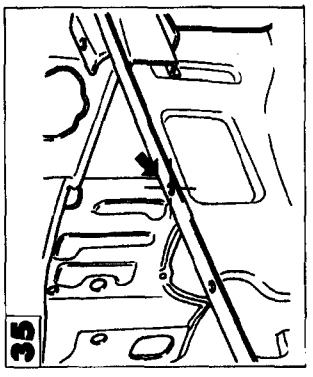

Centro de orificio de montaje de aleta (diám.: 6,6mm)

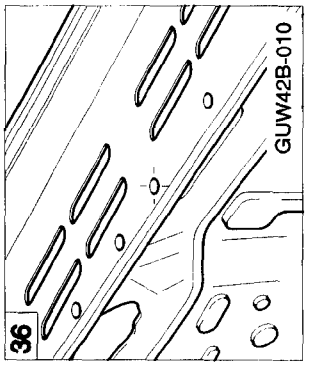

Centro de orificio de montaje de gualdrín (diám.: 5,5mm)

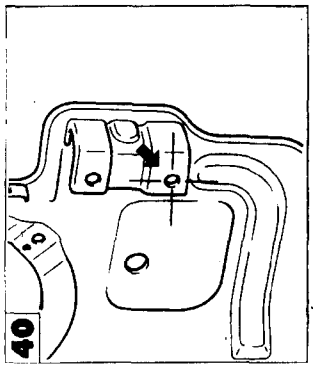

40 Centro de orificio de montaje de aleta delantera (diám.:10mm)

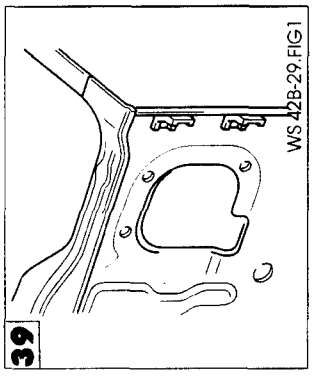

39 Orificio de montage de luz larga

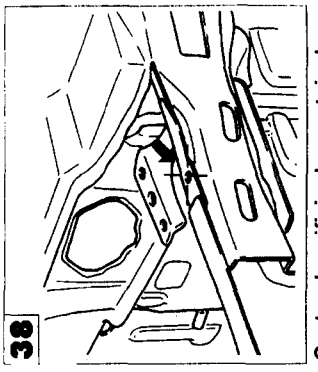

38 Centro de orificio de montaje de aleta (diám.:6,6mm)

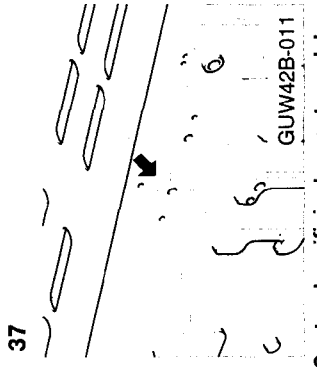

37 Centro de orificio de montage del acelerador (diám.: 9mm)

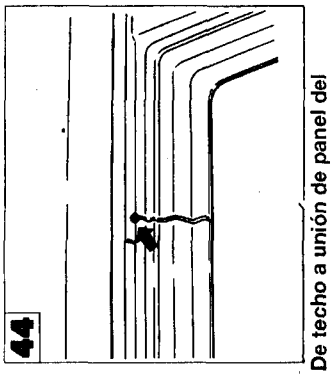

44 De techo a unión de panel del cuarto

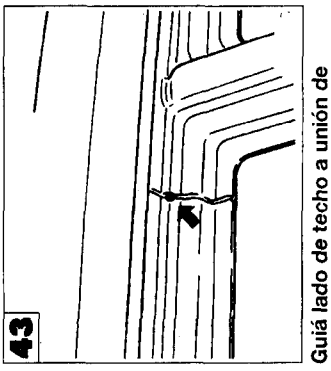

43 Guiá lado de techo a unión de columna central

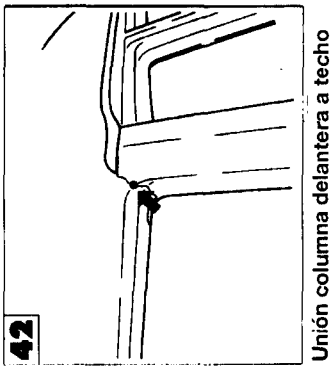

42 Unión columna delantera a techo

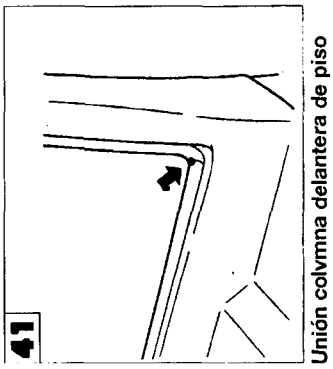

41 Unión colvmna delantera de piso delantero

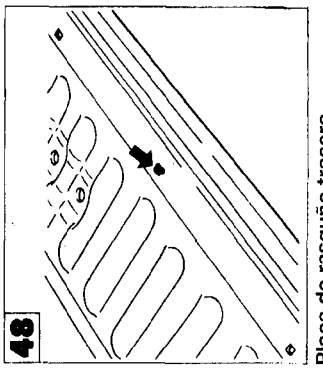

48 Placa de rasguño trasero

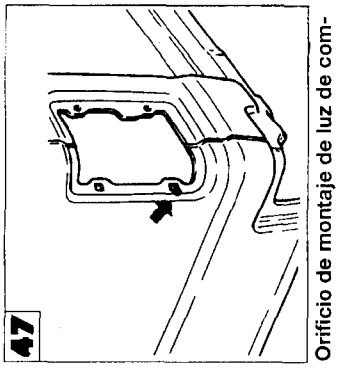

47 Orificio de montaje de luz de combinación trasera

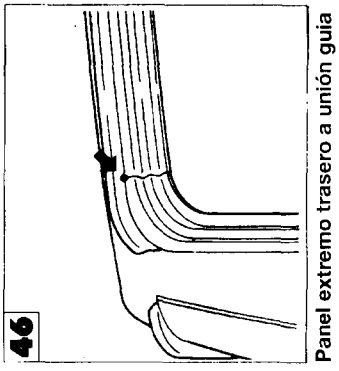

46 Panel extremo trasero a unión guia techo trasera

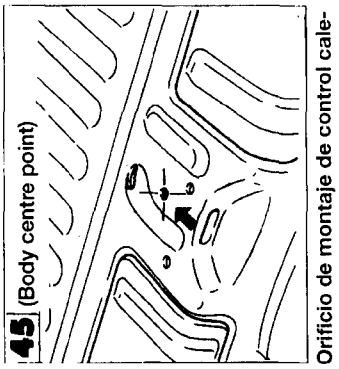

45 (Body centre point) Orificio de montaje de control calegacción trasero (diám.:9mm)

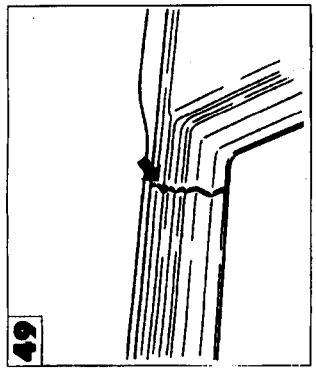

49 Guía lado techo a columna central unión de panel de cuarto

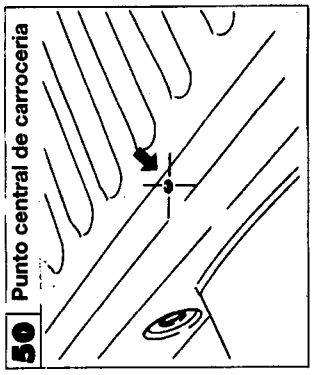

50 Punto central de carroceria

Sitio de referencia de punto central de carroceria

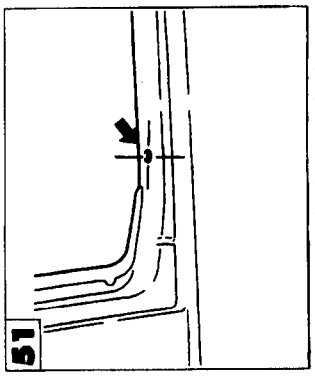

51 Centro de orificio de montaje de ménsula de tapa lateral (diám.: 9mm)

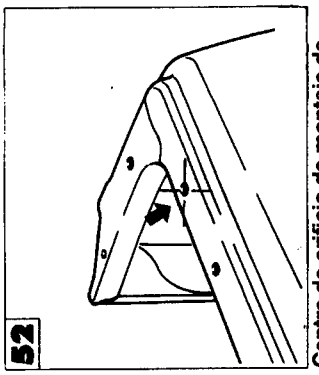

52 Centro de orificio de montaje de ménsula de tapa lateral (diám.: 9mm)

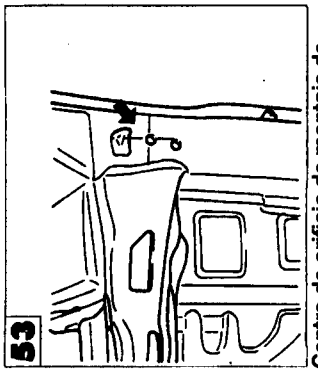

53 Centro de orificio de montaje de gozne de puerta delantera (diám.: 11mm)

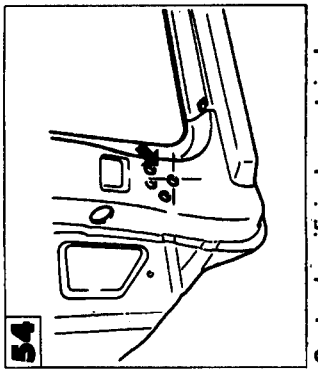

54 Centro de orificio de montaje de gozne de puerta delantera (diám.: 11mm)

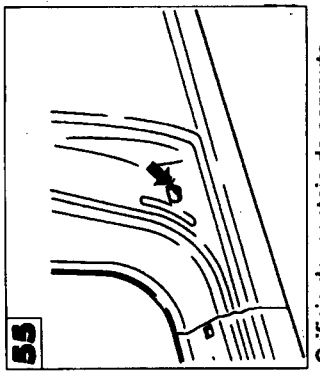

55 Orificio de montaje de conmutador de puerta

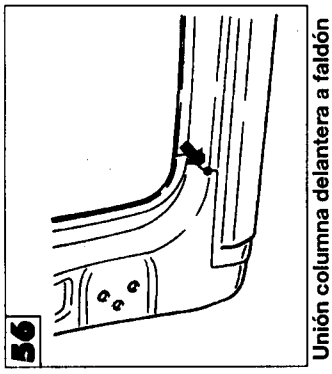

56 Unión columna delantera a faldón lateral

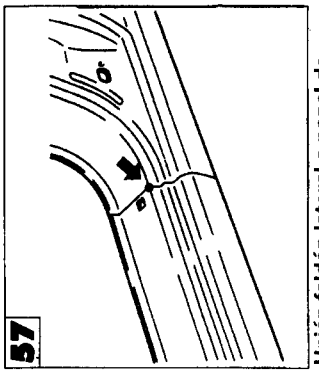

57 Unión faldón lateral a panel de cuarto

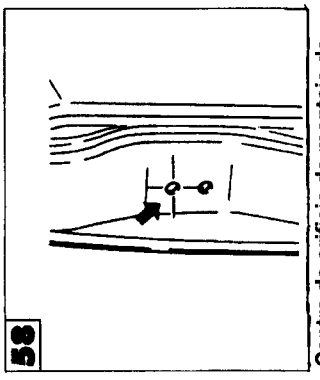

58 Centro de orificio de montaje de percusor de puerta (diám.:14mm)

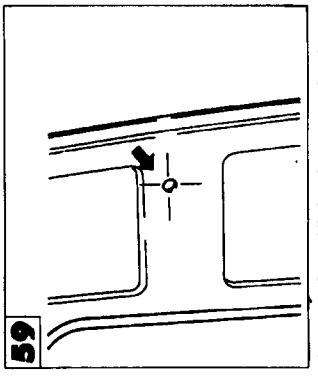

59 Centro de orificio de montaje de cinturón asiento delantero (diám.: 15mm)

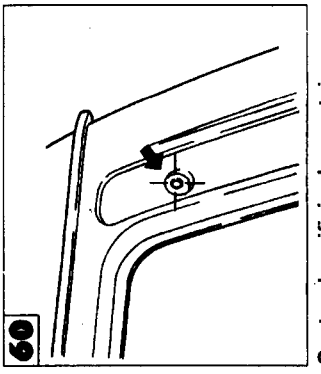

60 Centro de orificio de montaje adorno salida de aire (diám.: 9mm)

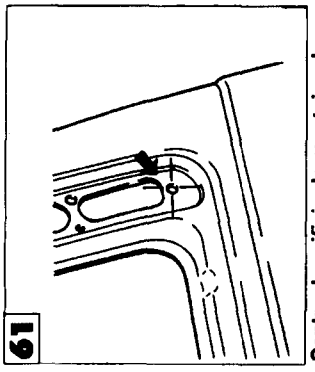

61 Centro de orificio de montaje adorno de salida de aire (diám.: 9mm)

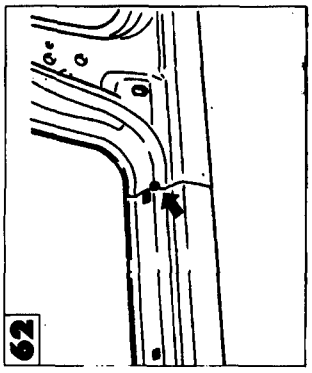

62 Unión faldón lateral delantera a columna central

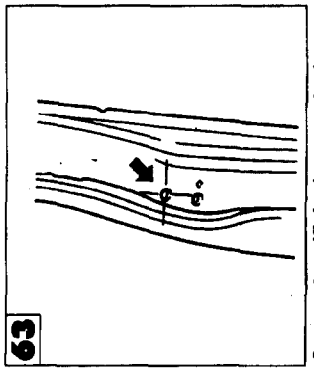

63 Centro de orificio de montaje de gozne, de puerta trascera (diám.: 11mm)

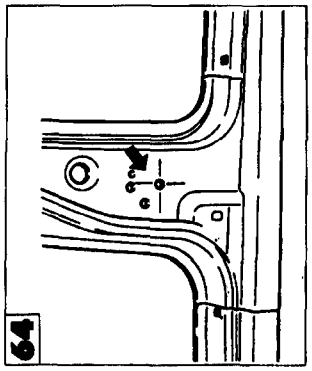

64 Centro de orificio de montaje de bisagra de puerta trasera (diám.: 11mm)

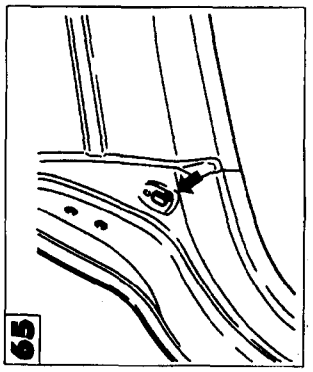

65 Orificio de montaje de conmutador de puerta

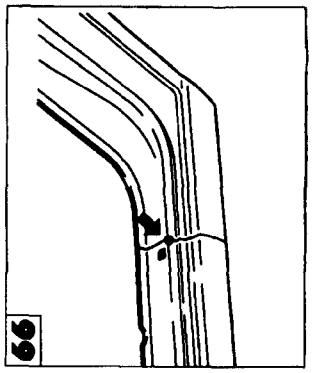

66 Unión de faldón trasero a panel de cuarto

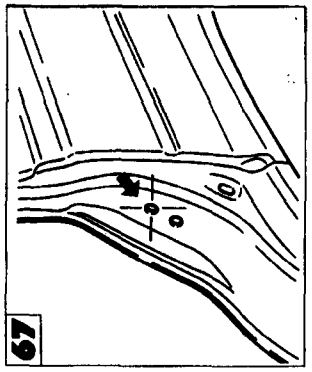

67 Centro de orificio de montaje de percusor de puerta (diám.: 14mm)

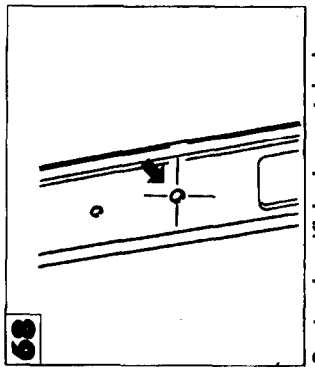

68 Centro de orificio de montaje de cinturón de seguridad asiento delantero (diám.14mm)

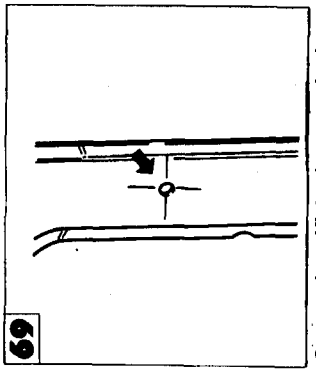

69 Centro de orificio de montaje de cinturón de seguridad asiento trasero (diám.:14mm)

EXPLICACION DEL CONTENIDO DEL MANUAL

Las unidades de suministro de piezas básicas de la estructura de la carrocería son los paneles externos montados con soldadura. A continuación se explican los procedimientos para la sustitución de dichos paneles.

NOTA

Las diversas operaciones para sustituir los paneles se designan con los símbolos siguientes:

Símbolo	Descripción de la operación	Ilustración
● ● ● ●	Soldadura de puntos	
+ + + +	Soldadura de puntos MIG	
++++++++++++	Soldadura de arco MIG (continua)	
ooooooooooo	Soldadura de cobre fuerte	
▲ ▲ ▲ ▲ ■ ■ ■ ■	Soldadura de tapón MIG ▲ indica dos paneles que se van a soldar ■ Indica tres paneles que se van a soldar	

EXPLICACION DE SUSTITUCION DE PANELES SOLDADOS

Aquí se indican las piezas de repuesto a usar en la sustitución de paneles soldados:
- "JUEGO" indica que la pieza del juego (p.ej. [A]) se empleará sin modificación.
- "CORTE" indica que el panel de sustitución (p.ej. [A]) se va a cortar en secciones de fácil uso que se emplearán para sustituciones.
- "PIEZA" indica que sólo la sección dañada de la pieza del juego (p. ej. [A]) va a ser sustituida por una sección del panel de sustitución.

NOTA
- Para sustituir "CORTE" y "PIEZA", hay que elegir con mucho cuidado el sitio del corte, teniendo en cuenta tanto la construcción del vehículo como el grado de resistencia después de las reparaciones.

Clasificación del tipo de carrocería

: Modelos de 2 puertas

: Modelos de 4 puertas

Muestra los nombres de las piezas indicadas con símbolos en la ilustración

SUSTITUCION DE PANELES SOLDADOS - Faldón lateral, exterior

FALDON LATERAL, EXTERIOR	
CONFIGURACION DE SUSTITUCION	CORTE [A]

NOMBRE DE PIEZAS
[A] Faldón lateral, exterior
[B] Columna delantera, exterior
[C] Panel lateral, exterior
[D] Faldón lateral, interior
[E] Extensión exterior, faldón lateral

Los componentes soldados se designan usando las especificaciones que se dan en la ilustración. Por ejemplo, "[A]+[D]" indica que el componente [A] y el componente [D] mostrados en la ilustración se sueldan juntos.
★ Esta marca se usa para indicar que la soldadura de una pieza es de especial importancia para la carrocería del vehículo desde el punto de vista estructural; de ahí que la soldadura deba ser muy firme.

Indica sección transversal y su posición. Si la flecha (⚑) se dirige de delante hacia atrás en el dibujo, la sección transversal vista desde delante del dibujo se indica en E.

No.	A Faldón lateral, exterior
①	[A] + [B] + [C]
②	[A] + [D] ★
③	[A] + [B]
④	[A] + [B] + [C]
⑤	[A] + [D]
⑥	[A] + [D]
⑦	[A] + [C] + [D]
⑧	[A] + [D]

Indicación de los números de clasificación del punto soldado:
- ○ indica un panel que se va a sustituir.
- □ indica dos (o más) paneles que se van a sustituir.

- Faldón lateral, exterior

Indica el número de identificación de soldacdura yel número de soldadura

Para puntos de soldadura (piezas de brida, etc.) en la misma superficie, sólo se indican los puntos de soldadura en ambos extremos; los puntos de soldadura entre ellos se omiten.

Indica una vista observada desde la dirección del dedo. " [A] " indica que la vista observada desde la dirección de " [A] " se indica en el dibujo [A].

Indica el número de jalen ti ficacion de soldaolura y el número de sol-ddoluras

NOTAS RESPECTO AL TRABAJO DE REPARACION

Las notas respecto al trabajo de reparación se dan al final de "Sustitución de paneles soldados".

SUSTITUCION DE PANELES SOLDADOS - Soporte de Luz Larga (Juego)

SOPORTE DE LUZ LARGA (JUEGO)		NOMBRE DE PIEZA
CONFIGURACION DE SUSTITUCION	JUEGO (A)	A Soporte de luz larga B Guarda de aleta delantera

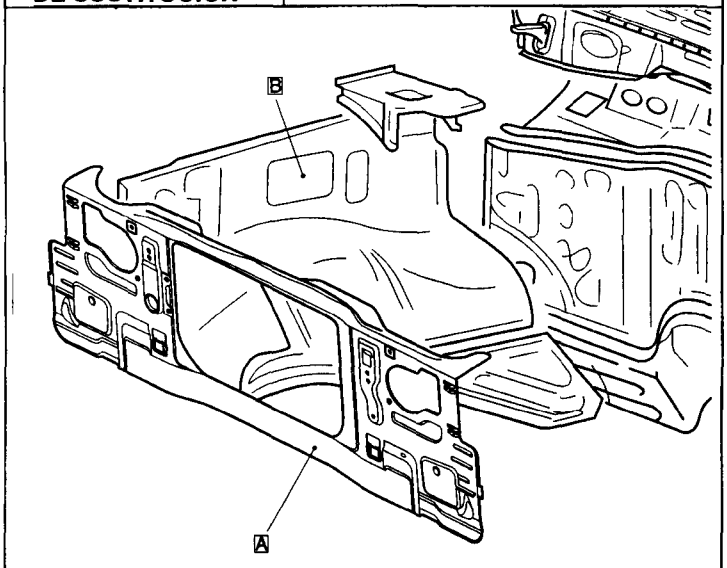

Nº	Piezas soldadas	Nº	Piezas soldadas	Nº	Piezas soldadas
①	A + B				
②	A + B				
③	A + B				
④	A + B				
5	A + B				
⑥	A + B				
⑦	A + B				

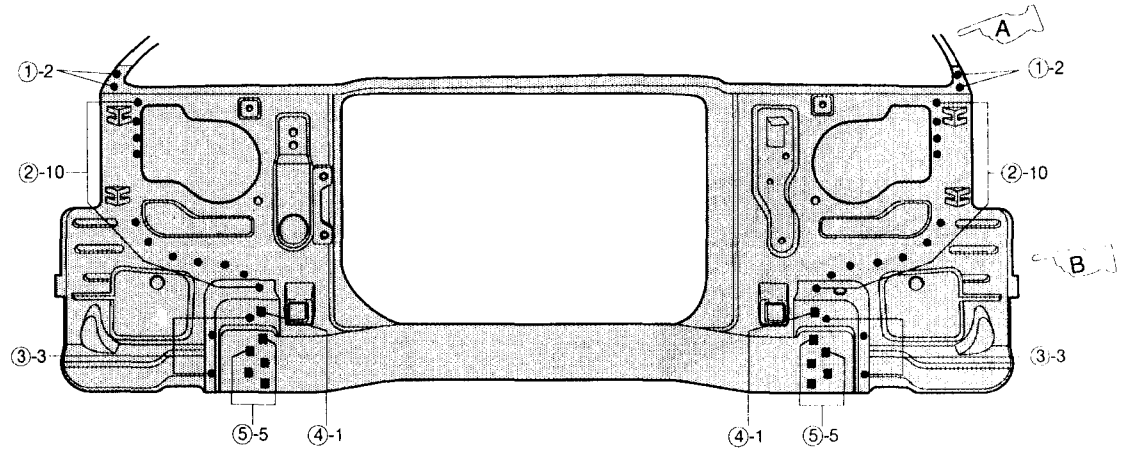

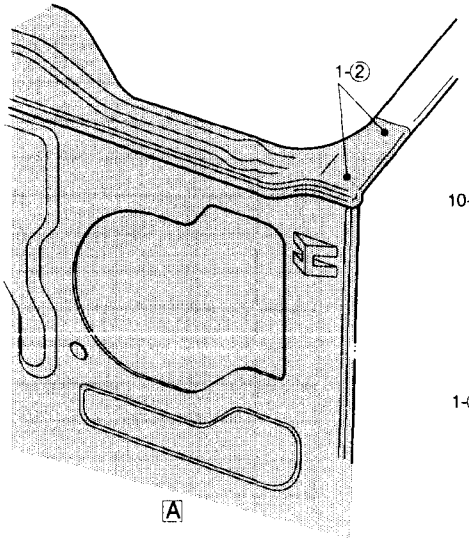

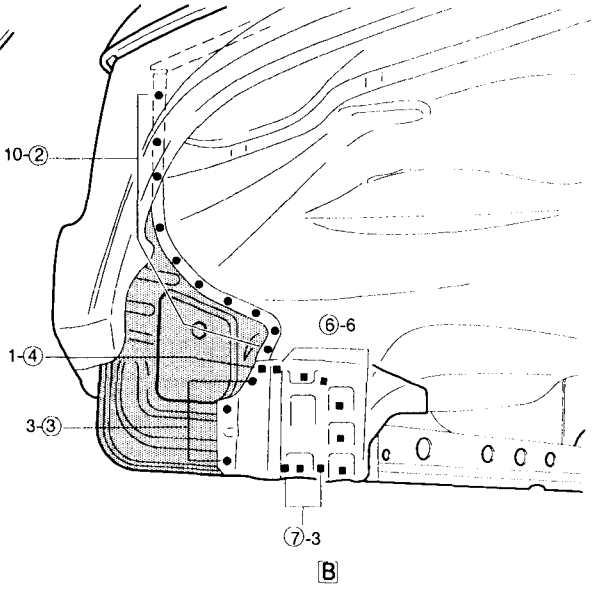

GUW42B-013

SOPORTE DE LUZ LARGA (CORTE)		NOMBRE DE PIEZA
CONFIGURACIÓN DE SUSTITUCION	PIEZA (A)	A Soporte de luz de larga B Guarda de aleta delantera

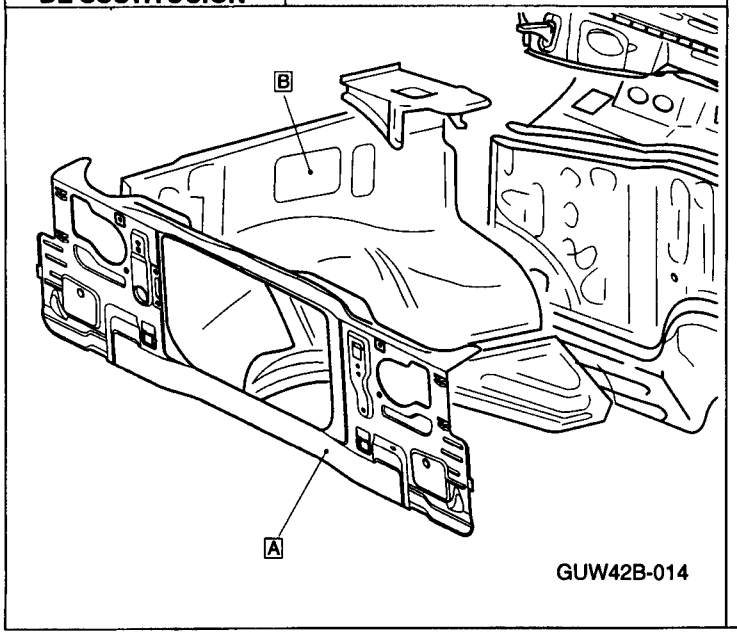

Nº	Piezas soldadas
①	A + B
②	A + B
③	A + B
④	A + B
5	A + B
⑥	A + B
⑦	A + B

Nº	Piezas soldadas

Nº	Piezas soldadas

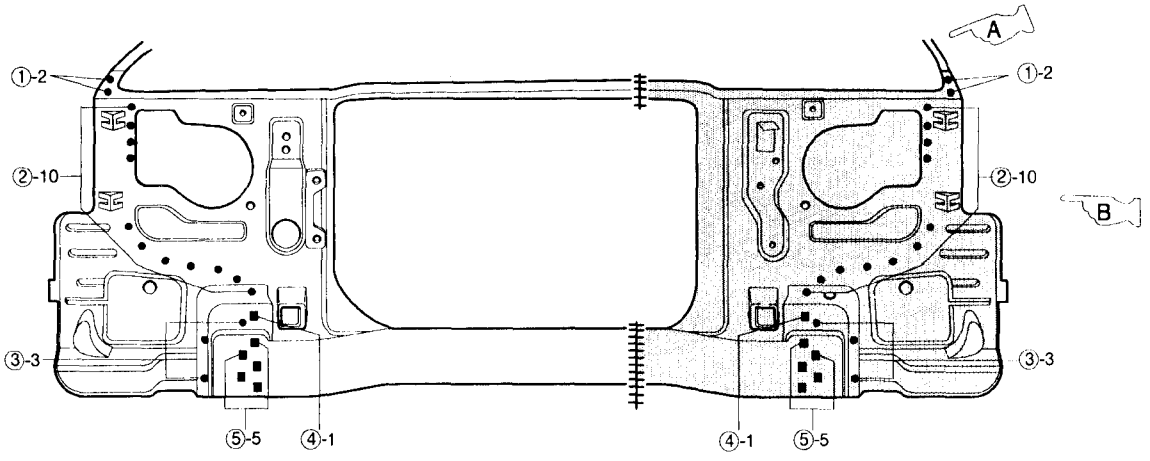

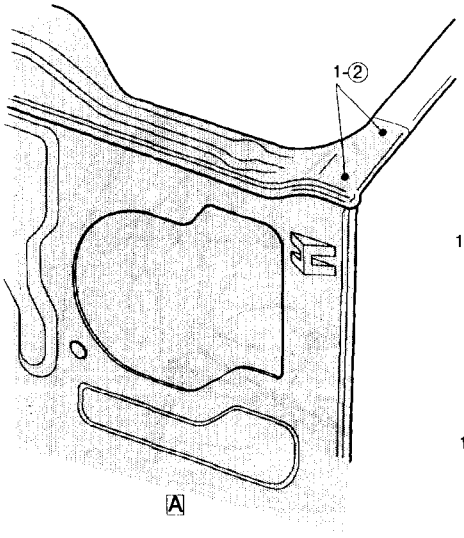

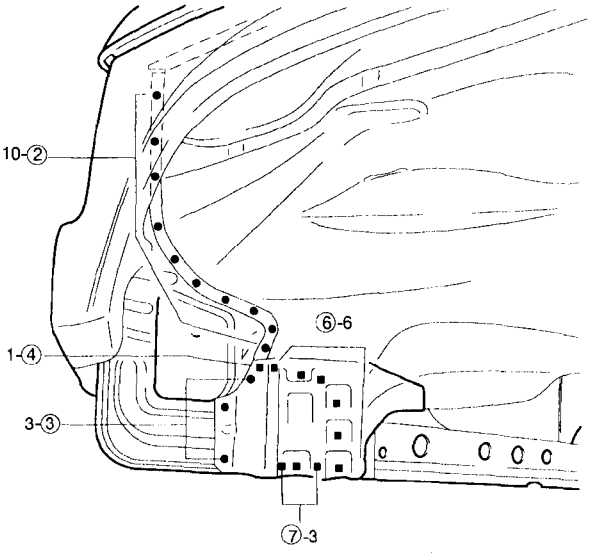

GUW42B-015

GUARDA DE ALETA DELANTERA		NOMBRE DE PIEZA
CONFIGURACION DE SUSTITUCION	JUEGO (A)	A Guarda columna delantera B Extensión cubretablero C Refuerzo de piso delantero D Panel del guardafango E Columna delantera

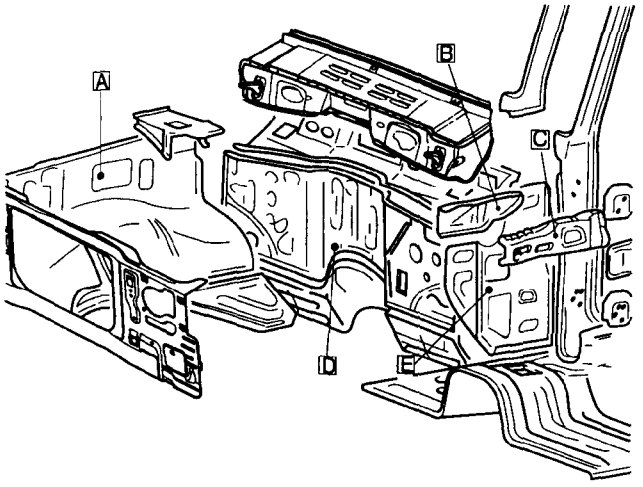

GUW42B-016

Nº	Piezas soldadas	
①	A + B + C	
②	A + C	
③	A + B	
④	A + D	
⑤	A + D	L.I.
⑥	A + D	
7	A + D	
8	A + D	
⑨	A + D	
⑩	A + B	
⑪	A + C	
12	A + E	L.I.
⑬	A + E	L.D.
⑭	A + F	
⑮	A + D + E	

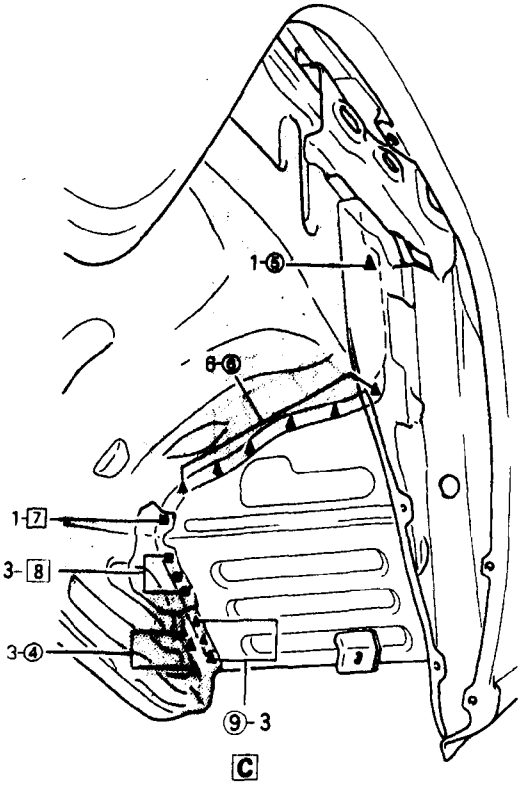

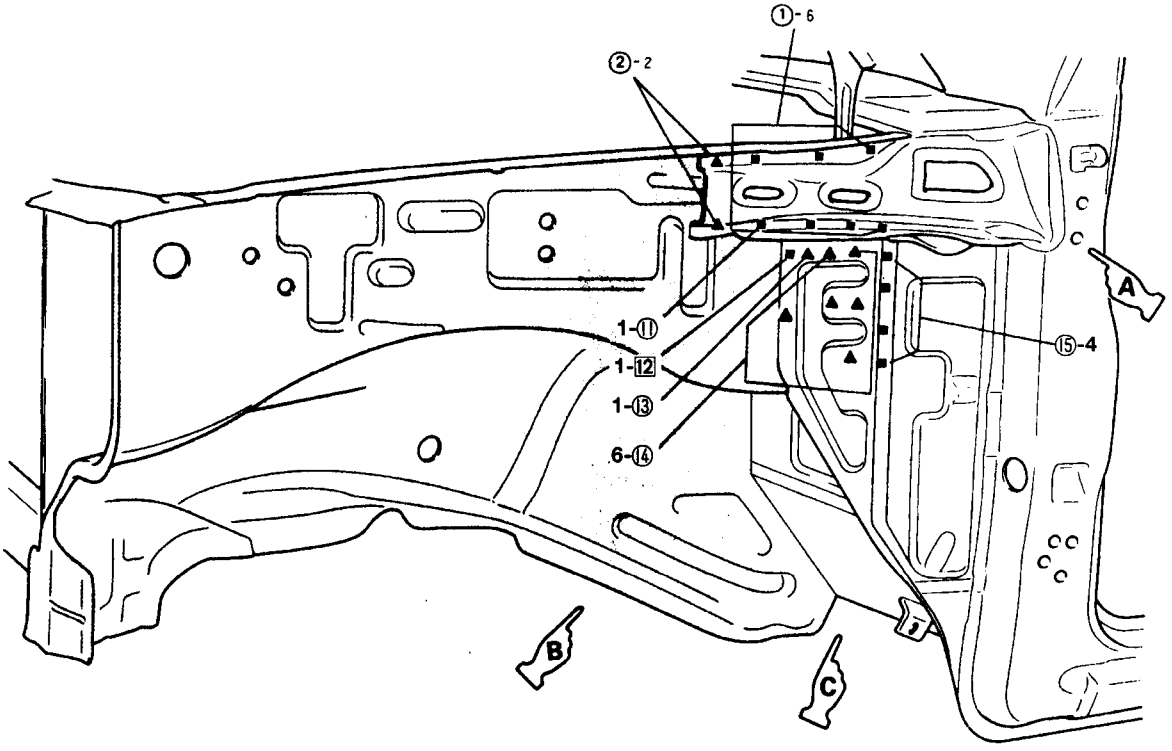

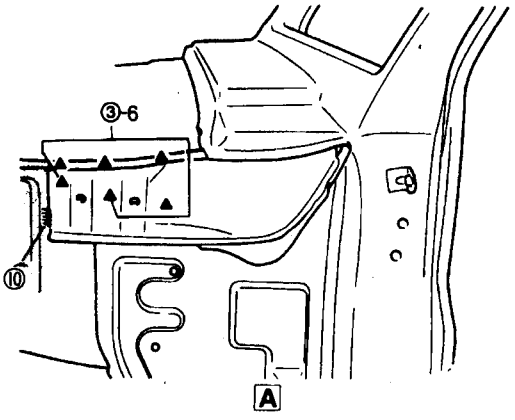

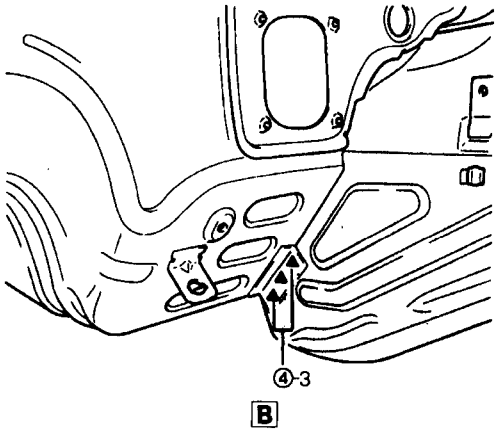

NOTA

Para información detallada acerca de los puntos de soldadura al soporte de la luz larga, véase la sección "Soporte de luz larga (juego)".

COLUMMA DELANTERA		NOMBRE DE PIEZA
CONFIGURACION DE SUSTITUCION	CORTE (A B C D E)	

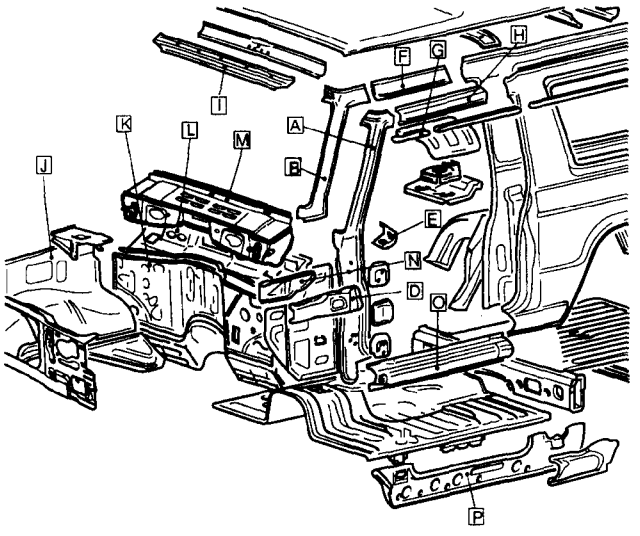

GUW42B-017

- A Columna delantera, juego
- B Columna delantera. interior, arriba
- D Refuerzo de piso delantero
- E Refuerzo de cubretablero, interior
- F Guía lateral techo, interior
- G Canal de gotero delantero
- H Guía lateral techo, exterior
- I Guía delantera techo, exterior
- J Guarda aleta delantera
- K Panel guarda fango
- L Cubretablero, interior
- M Cubretablero, exterior
- N Extensión de cubretablero
- O Faldón lateral, exterior
- P Faldón lateral, interior

Nº	Piezas soldadas	
1	A + I	
2	A + G	
3	A + H	
4	B + F + N	
5	B + H	
6	A + B + H	
7	A + H	
8	A + J	L.I.
9	A + J	L.D.
10	A + J	
11	A + M	
12	A + L + M	
13	A + D	
14	A + J + K	
15	A + P	
16	A + P	
17	A + K	
18	A + K	
19	A + P	
20	A + K + P	

Nº	Piezas soldadas
21	A + P
22	A + P
23	A + P
24	A + O + P
25	A + O
26	B + L + M
27	A + M
28	A + N
29	A + L
30	A + L + N
31	B + F
32	B + E
33	A + O
34	A + P
35	D + M
36	D + N + J
37	D + J
38	D + J
39	B + L
40	E + L
41	D + N

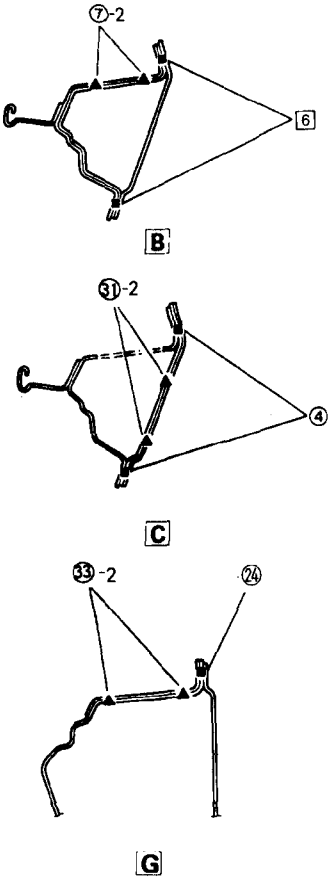

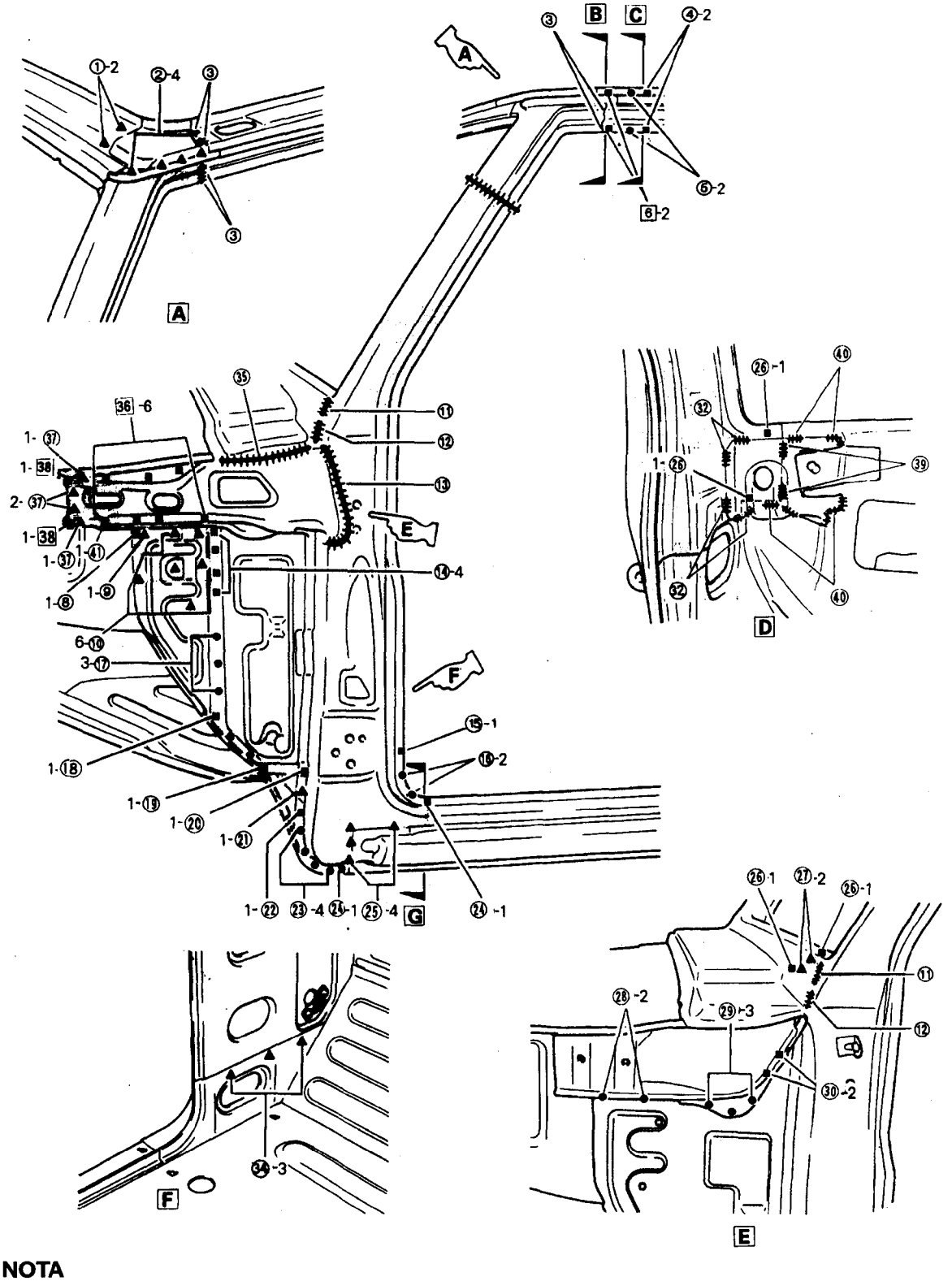

NOTA

Para información detallada respecto a los puntos de soldadura del panel del techo, véase la sección "Panel de techo".

FALDON LATERAL, EXTERIOR		NOMBRE DE PIEZA
CONFIGURACION DE SUSTITUCION	CORTE (A)	
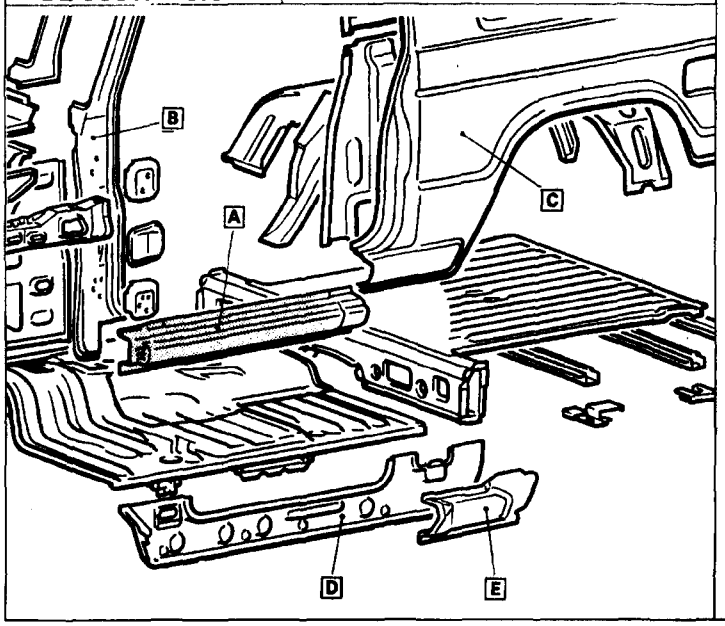		A Faldón lateral, exterior B Columna delantera, exterior C Panel de cuarto, exterior D Faldón lateral, interior E Extensión faldón lateral exterior

Nº	Piezas soldadas
①	A + B + D
②	A + D
③	A + B
④	A + B + D
⑤	A + D
⑥	A + D
⑦	A + C + D
⑧	A + D
⑨	A + B
⑩	A + C
⑪	A + E

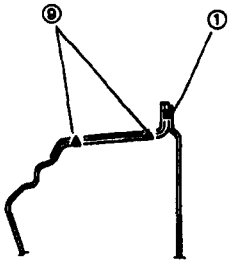

D

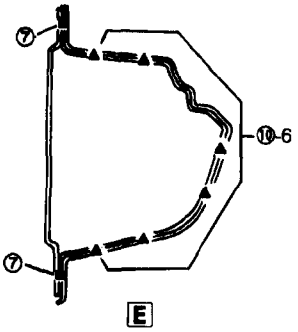

E

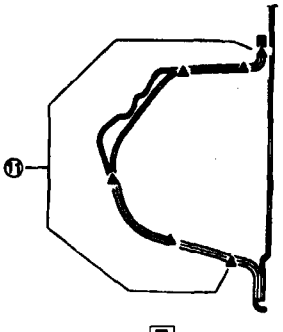

F

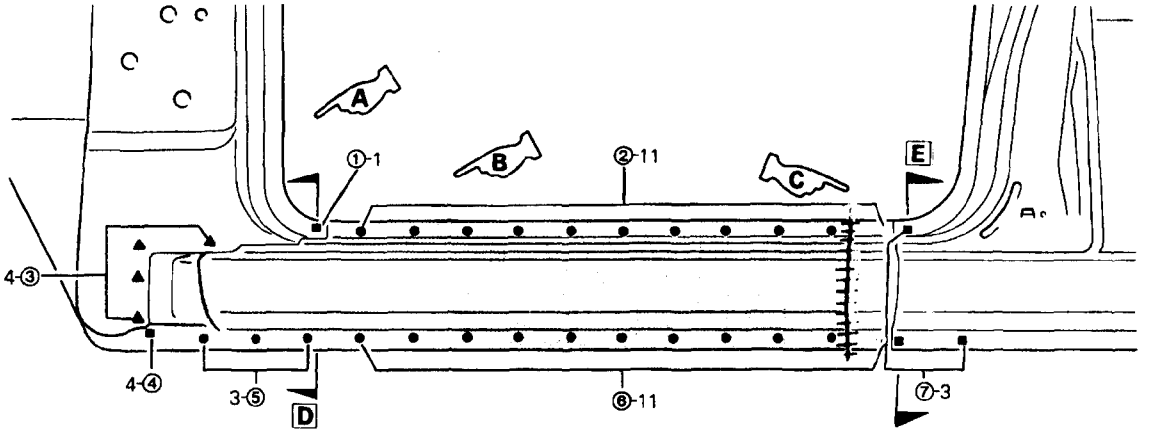
A
B
C
E
D
①-1
②-11
4-③
4-④
3-⑤
⑥-11
⑦-3

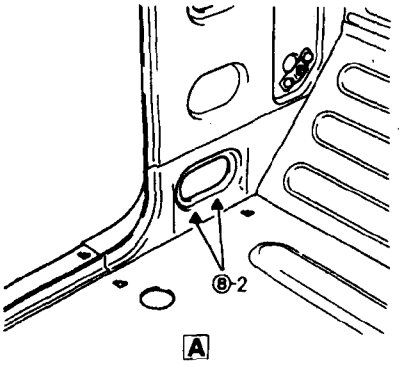
⑧-2
A

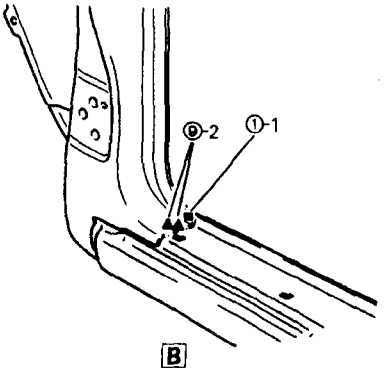
⑨-2
①-1
B

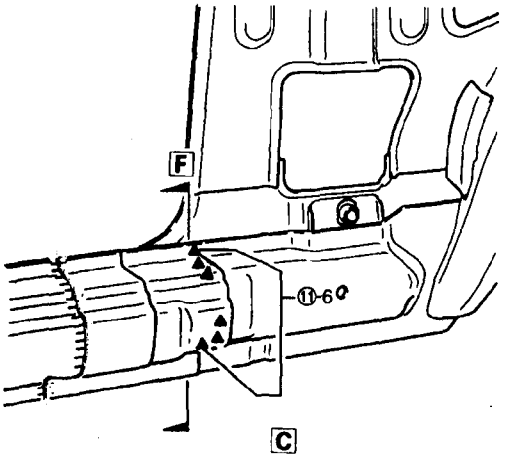
F
⑪-6
C

FALDON LATERAL, EXTERIOR	NOMBRE DE PIEZA
CONFIGURACION DE SUSTITUCION: JUEGO (A B)	A Faldón lateral delant., exterior B Faldón lateral trasero, exterior C Columna central, exterior D Panel de cuarto, exterior E Faldón lateral, trasero, interior F Columna delantera, juego G Panel de asiento de rueda, trasero, delante

Nº	Piezas soldadas
①	A + F
②	A + E + F
③	A + E
④	A + C + E
⑤	B + C + E
⑥	A + E + F
⑦	A + E
⑧	A + E
9	A + B + E
⑩	A + B
⑪	B + C
⑫	B + C + E
⑬	B + E
⑭	B + E
⑮	B + D + E
⑯	B + E
⑰	B + E
⑱	B + E
⑲	B + D
⑳	B + D + E
㉑	A + E

Nº	Piezas soldadas
㉒	A + F
㉓	A + C
㉔	A + C
25	B + C
㉖	B + C
㉗	B + C
㉘	B + E
29	B + C
㉚	B + D
㉛	B + E + G

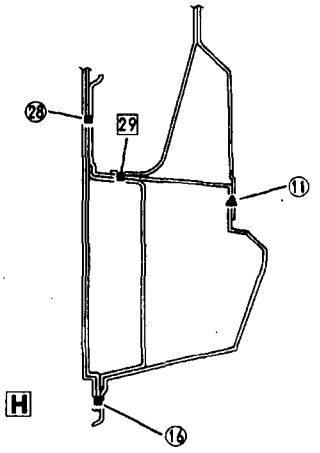

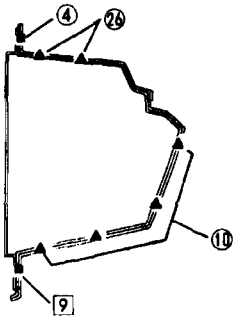

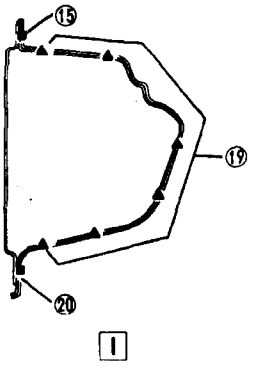

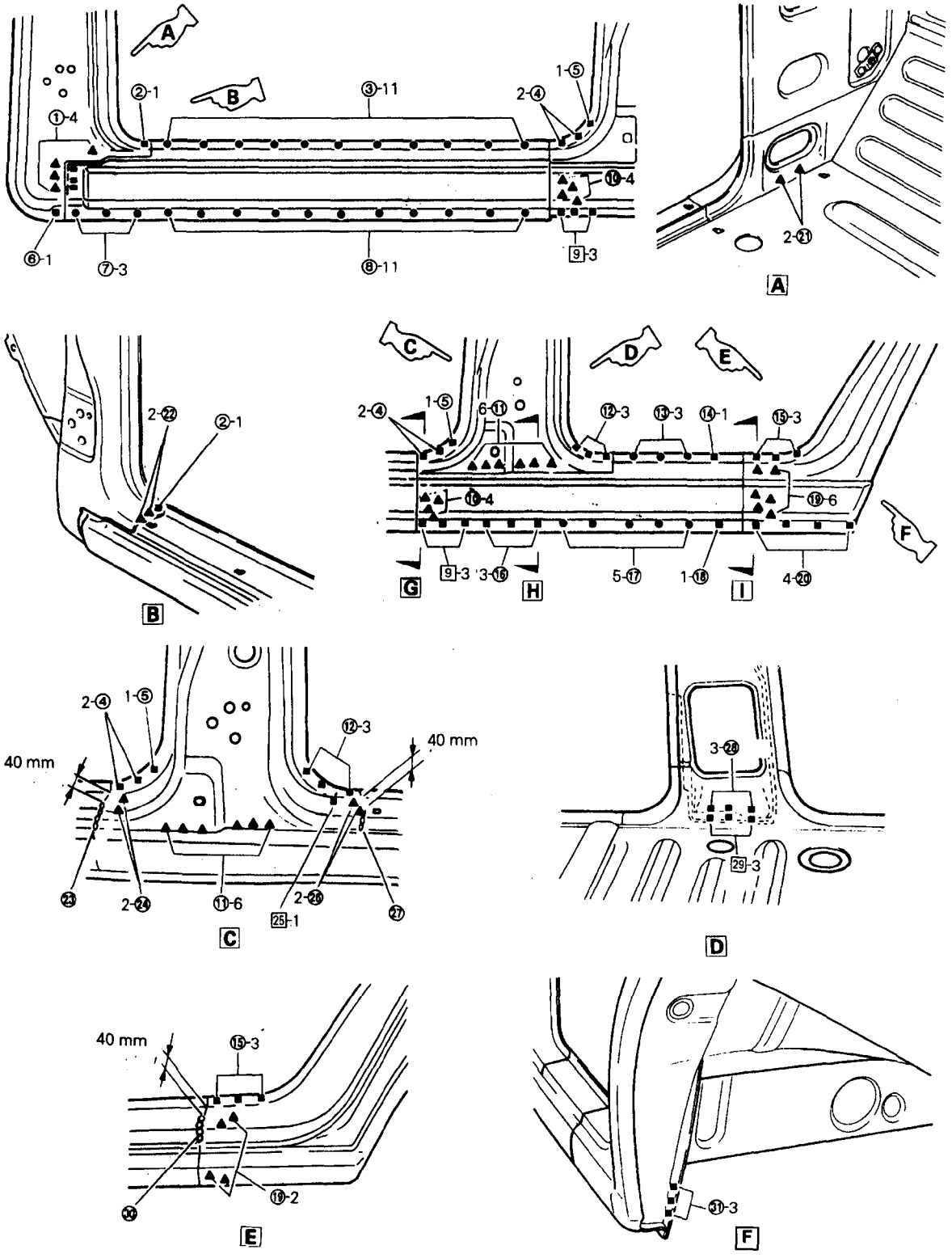
A
B
C
D
E
F
G
H
I
40 mm
40 mm
40 mm

COLUMNA CENTRAL	NOMBRE DE PIEZA
CONFIGURACION DE SUSTITUCION — CORTE (A B)	A Columna central, exterior B Columna central, interior D Guía lateral techo, exterior E Canal gotero lateral F Faldón lateral trasero, exterior G Faldón lateral interior H Faldón lateral delantero, exterior I Ménsula de arco de techo

Nº	Piezas soldadas
1	A + B + D
2	A + B ★
3	A + B
4	A + B
5	A + B + G
6	A + F + G
7	A + H + G
8	A + F
9	A + B + G
10	A + F + G
11	A + D + I
12	A + D + E
13	A + D
14	B
15	A + H
16	A + F
17	A + F
18	B + G
19	B + G
20	A + F
21	B

Nº	Piezas soldadas
22	A + H
23	A + F

Nº	Piezas soldadas

SUSTITUCION DE PANELES SOLDADOS - Columna Central

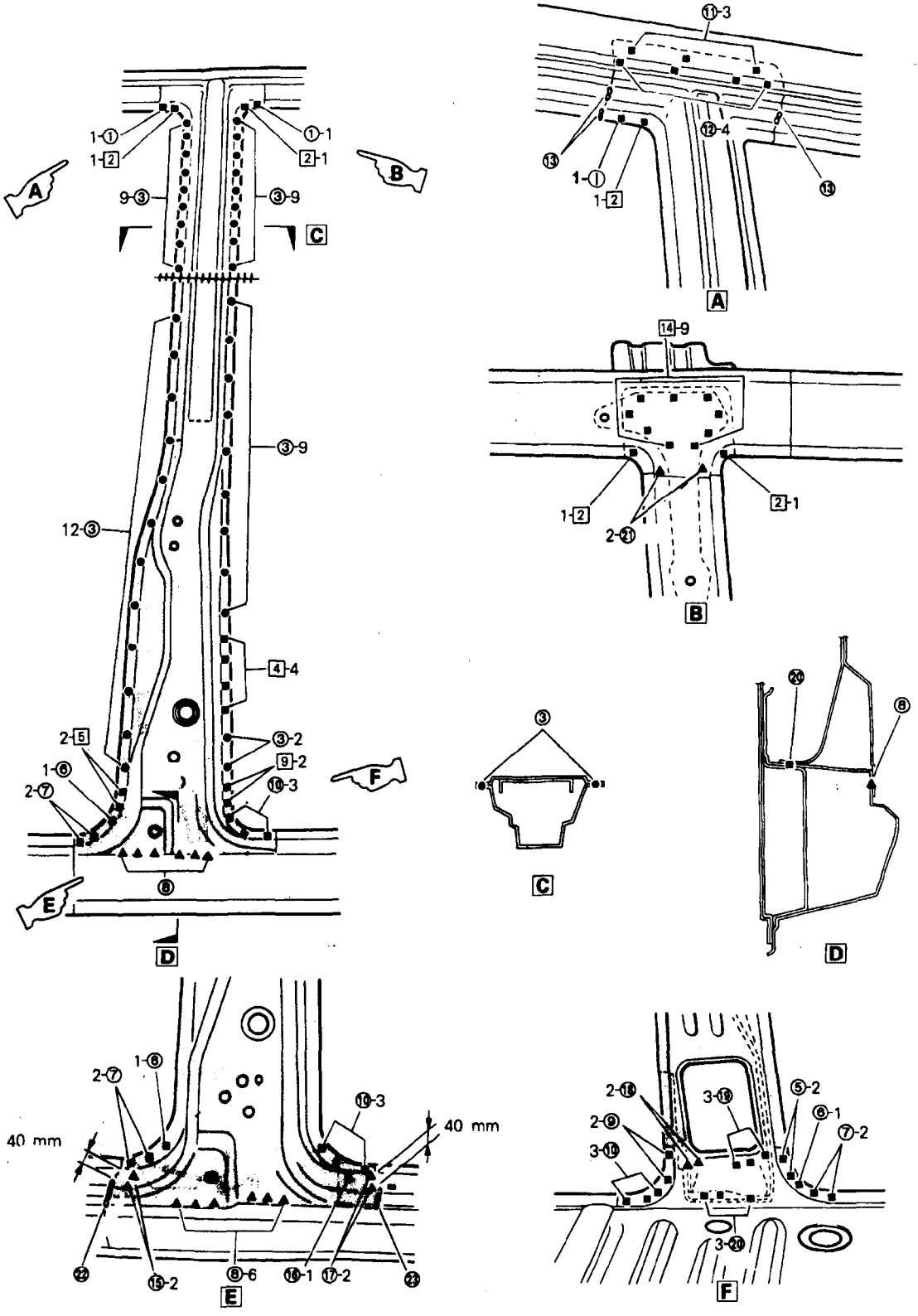

PANEL LATERAL, EXTERIOR

CONFIGURACION DE SUSTITUCION | CORTE (A B)

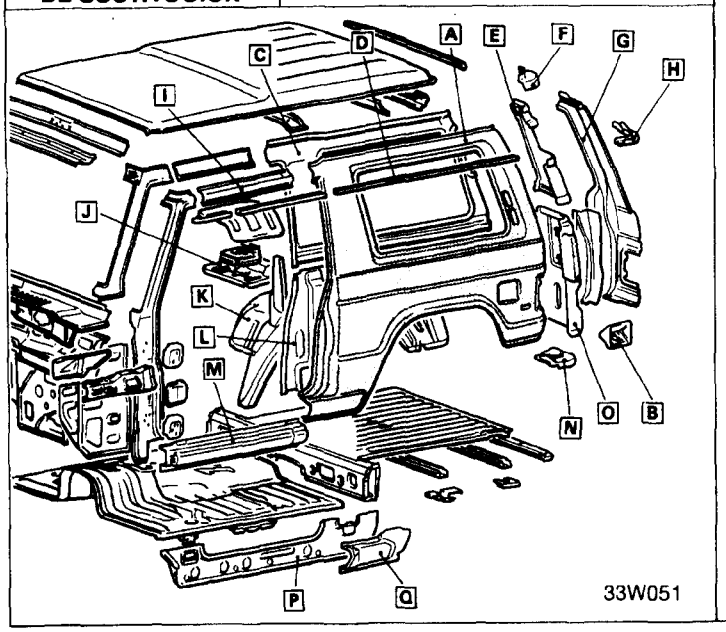

NOMBRE DE PIEZA

- A Panel de cuarto, exterior
- B Ménsula de cuello de llenar combus.
- C Panel de cuarto, interior, superior
- D Canal de gotero lateral
- E Panel extremo trasero, interior, superior
- F Parche de esquina
- G Panel extremo trasero, exterior
- H Canal de gotero esquina
- I Guía lateral de techo, exterior
- J Placa de fondo de caja de herramientas
- K Panel trasero asiento rueda interior
- L Columna central, interior, inferior
- M Faldón lateral, exterior
- N Tapa esquina extremo trasero
- O Panel extremo trasero, interior, inferior
- P Faldón lateral, interior
- Q Extensión exterior, faldón lateral

Nº	Piezas soldadas	
1	A + C + I	
2	A + C	
3	A + D	
4	A + C + F	
5	A + D + H	
6	A + F	
7	A + I	
8	A + I	
9	A + C	
10	A + H	
11	A + C	
12	A + C + L	
13	A + L	
14	A + L + P	
15	A + P	
16	A + M + P	
17	A + P + Q	
18	A + K	
19	A + K	
20	A + K	
21	B + K	L.I.

Nº	Piezas soldadas	
22	A + K	L.I.
23	A + O	L.I.
24	A + F + G	
25	A + O + J	L.D.
26	A + K + J	L.D.
27	A + G	
28	A + G + N	
29	A + M	
30	A + G	

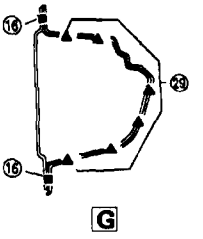

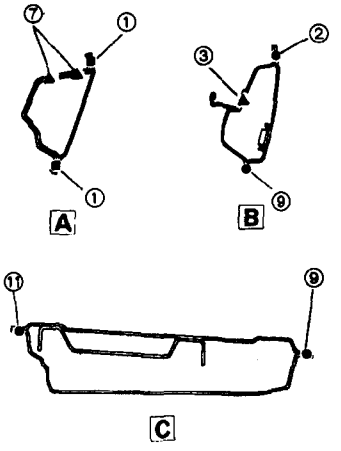

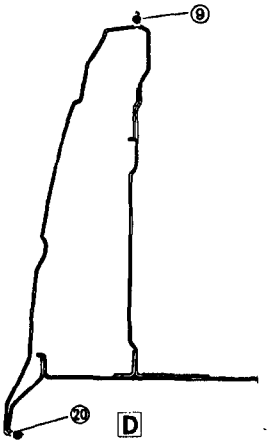

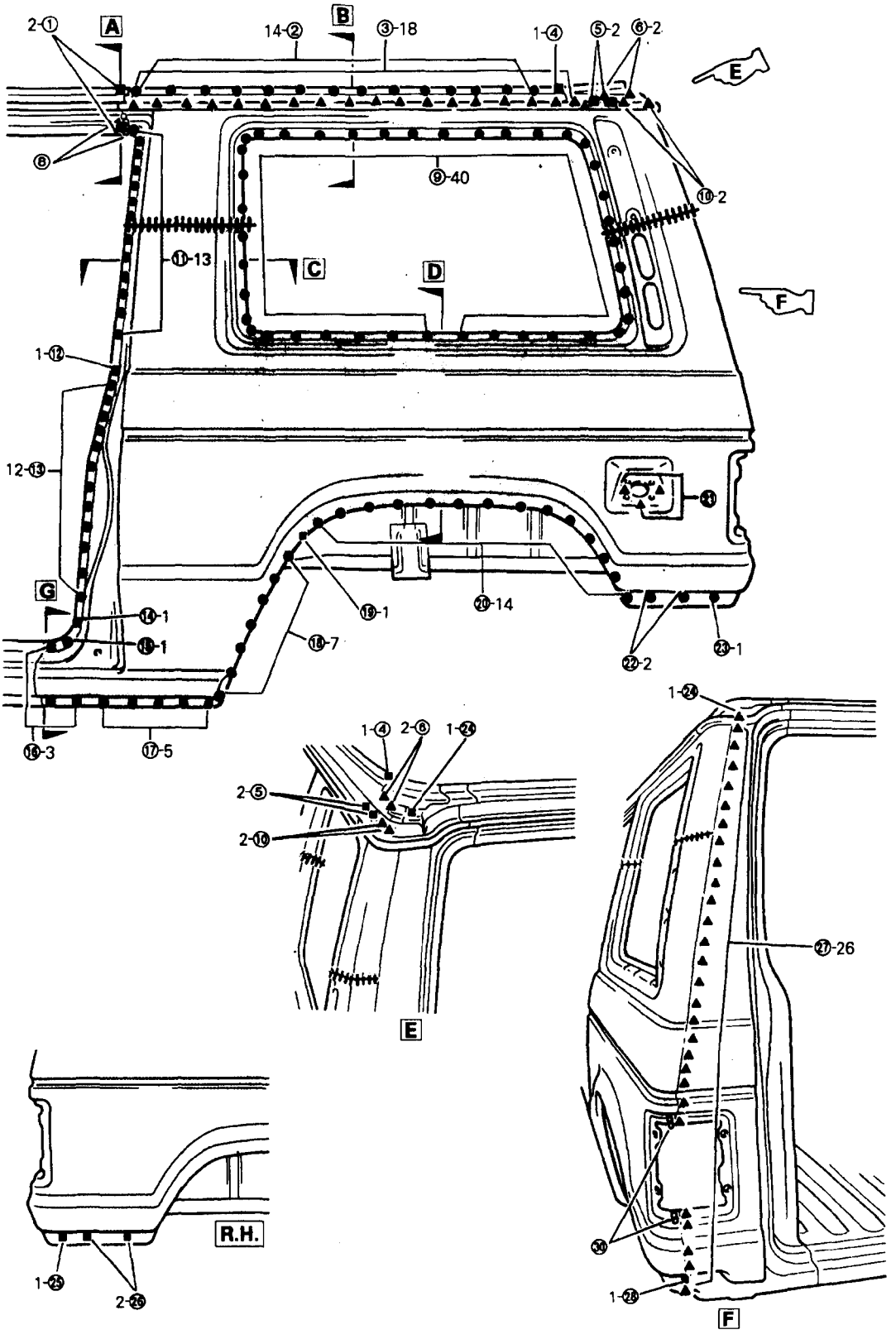
2-①
A
14-②
B
③-18
1-④
⑤-2
⑥-2
E
⑧
⑨-40
⑩-2
⑪-13
C
D
F
1-⑫
12-⑬
㉑
G
⑭-1
⑮-1
⑲-1
⑳-14
⑱-7
㉒-2
㉓-1
⑯-3
⑰-5
1-④
2-⑥
1-㉔
2-⑤
2-⑩
E
1-㉔
㉗-26
R.H.
1-㉕
2-㉖
㉚
1-㉘
F

GUW42B-018

PANEL DE CUARTO, EXTERIOR

CONFIGURACION DE SUSTITUCION | CORTE (A B C)

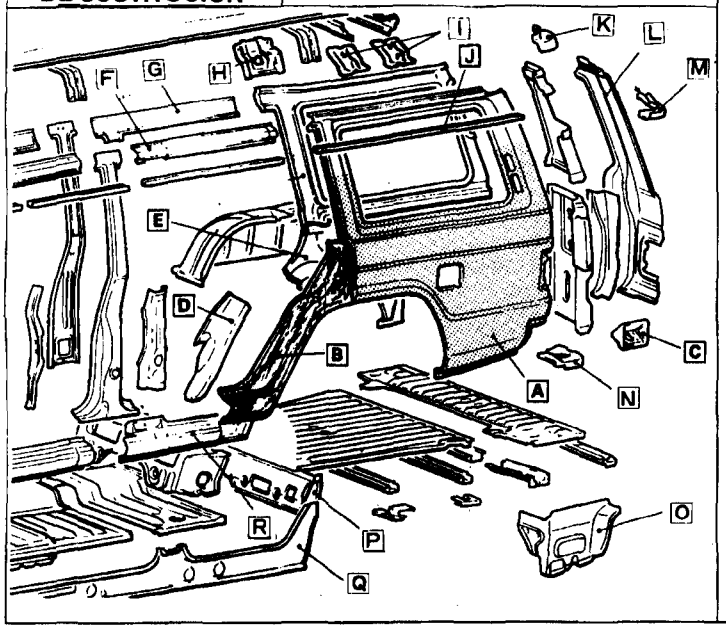

NOMBRE DE PIEZA

- A Panel de cuarto, exterior
- B Panel de cuarto, exter. delante
- C Ménsula cuello llenar combust
- D Panel trasero de asiento de rueda, del antera
- E Panel de cuarto, interior, inferior.
- F Guía lateral techo, exterior
- G Guía lateral techo, interior
- H Ménsula de arco de techo
- I Ménsula alambre de burlete
- J Canal de gotero de cuarto
- K Parche de esquina
- L Panel extremo trasero, exterior
- M Canal de gotero esquina
- N Tapa esquina de extremo trasero
- O Extensión inferior interior panel de cuarto
- P Extensión trasera de suelo
- Q Faldón lateral, interior
- R Faldón lateral trasero, exterior

Nº	Piezas soldadas
1	A + J
2	A + J
3	A + H + J
4	A + H + J
5	A + G + F
6	A + E + G
7	A + E
8	A + E ★
9	A + E
10	A + B + E
11	A + B + E
12	B + E
13	B + D + E
14	B + D ★
15	B + D + Q
16	B + N + Q
17	B + Q
18	B + Q + R
19	B + Q + R
20	B + D
21	B + D + E

Nº	Piezas soldadas
22	A + B + E
23	A + E
24	A + E
25	C + E
26	A + E
27	A + O
28	A + N
29	A + F
30	A + R
31	A + R
32	A + F
33	A + E + H
34	A + H
35	A + H
36	A + E + I
37	A + E
38	A + E + K
39	A + H
40	A + K
41	A + K + L
42	A + J + M

Nº	Piezas soldadas
43	A + M
44	A + L
45	A + L
46	A + L + N

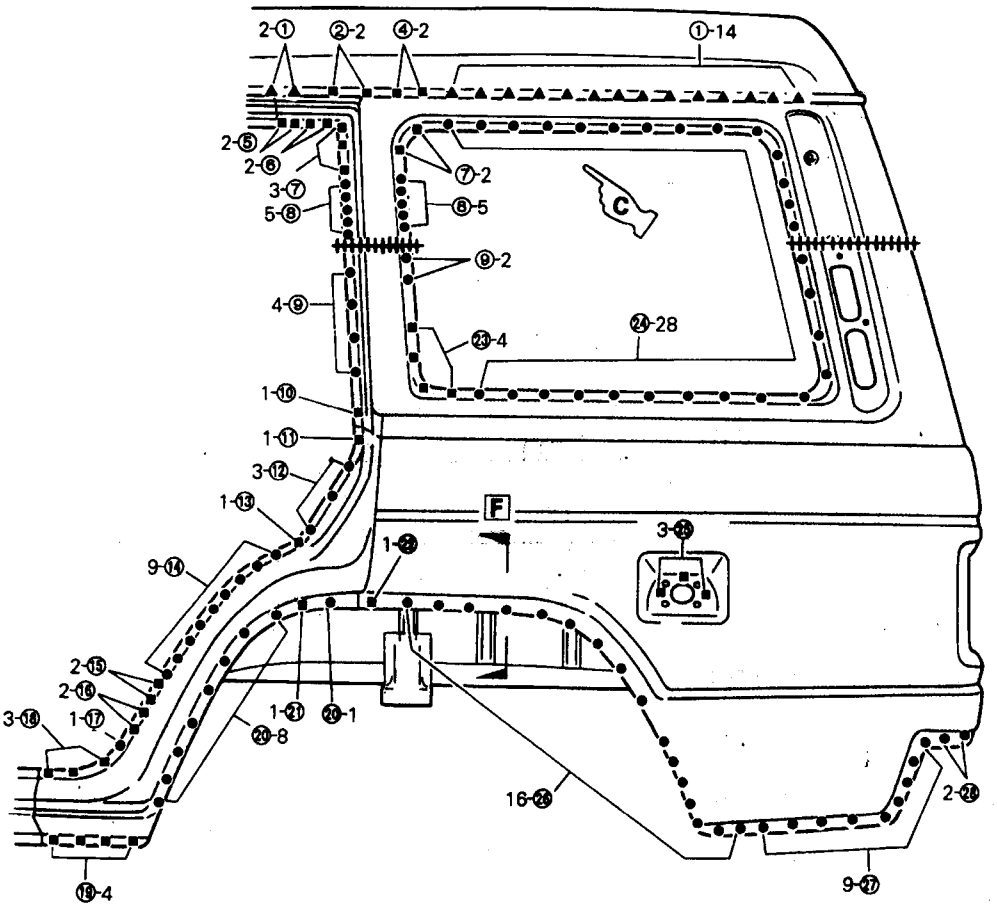
2-①
②-2
④-2
①-14
2-⑤
2-⑥
3-⑦
5-⑧
⑦-2
⑧-5
C
⑨-2
4-⑨
㉓-4
㉔-28
1-⑩
1-⑪
3-⑫
1-⑬
F
3-㉕
1-㉒
9-⑭
2-⑮
2-⑯
3-⑱
1-⑰
1-㉑
⑳-1
⑳-8
16-㉖
2-㉘
⑲-4
9-㉗

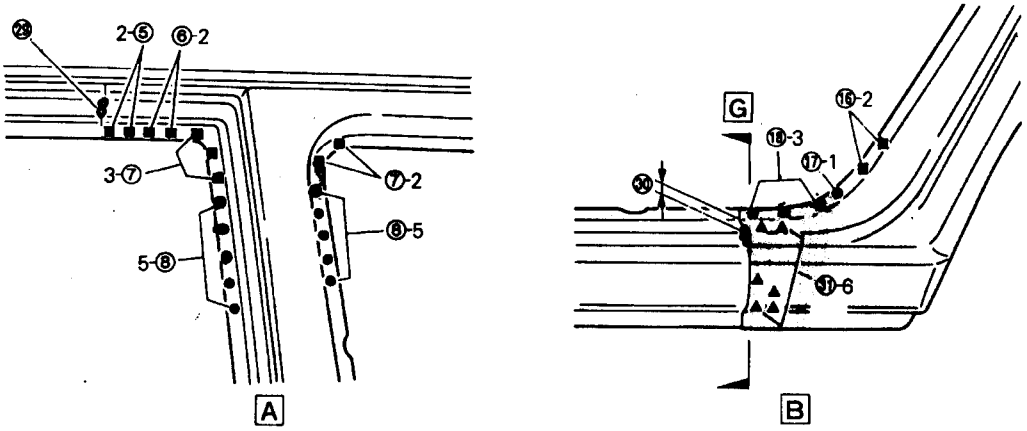
㉙
2-⑤
⑥-2
3-⑦
⑦-2
⑧-5
5-⑧
A
G
⑯-2
⑱-3
⑰-1
㉚
㉛-6
B

GUW42B-019

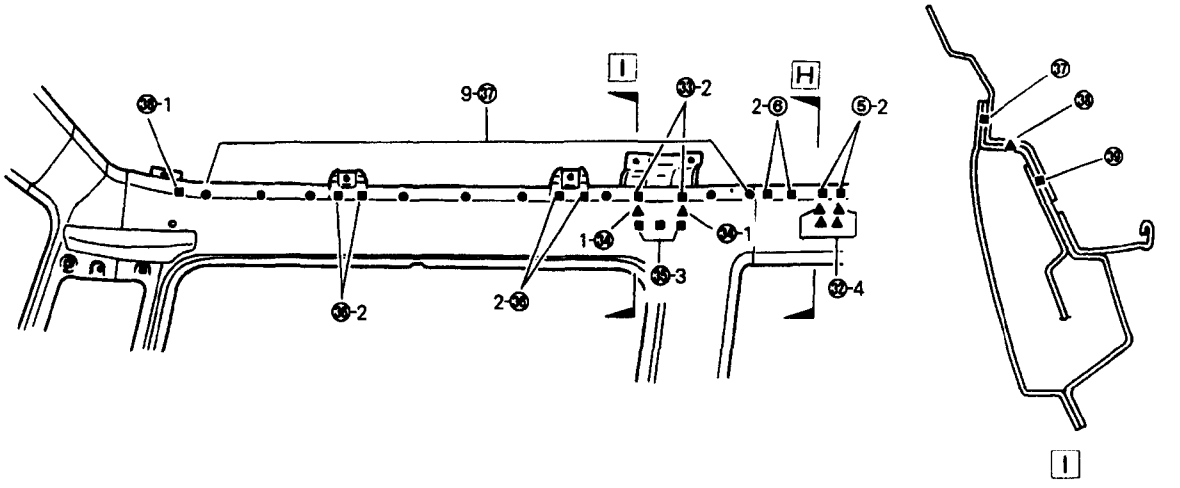
I
H
9-37
2-6
5-2
1-34
3-2
2-38
3-3
32-4
I

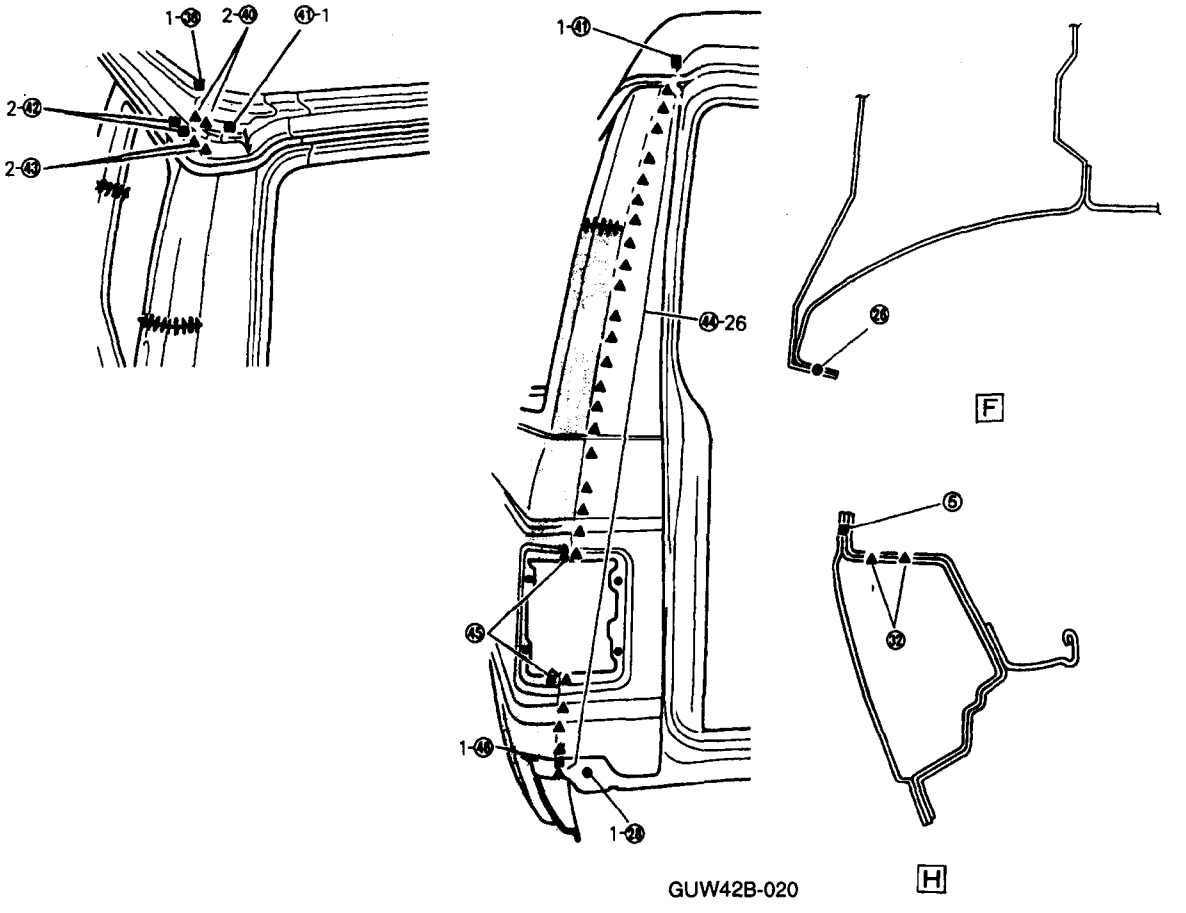
1-38
2-40
41-1
2-42
2-43
1-41
44-26
45
1-44
1-28
28
F
6
32
H
GUW42B-020

PANEL EXTREMO TRASERO

CONFIGURACION DE SUSTITUCION | CORTE (A B)

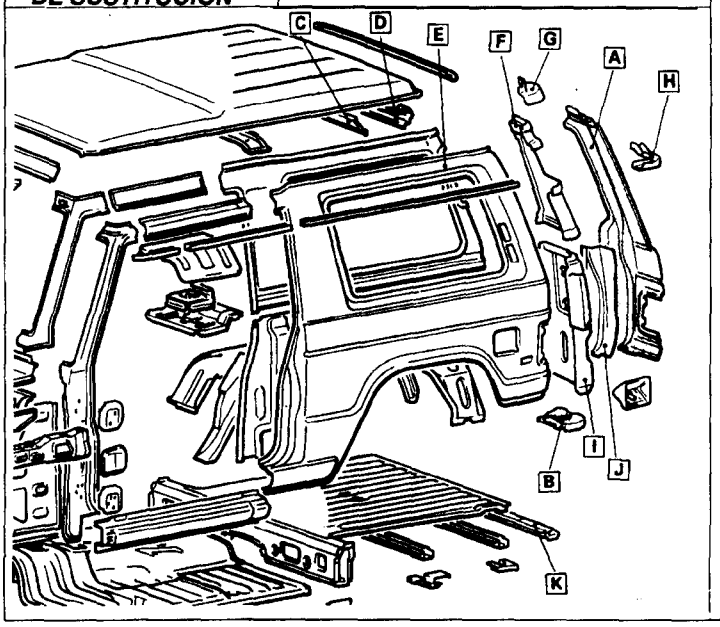

NOMBRE DE PIEZA

- A Panel extremo trasero, exterior
- B Tapa de esquina extremo trasera
- C Guía techo posterior, interior
- D Guía techo posterior, exterior
- E Panel de cuarto, exterior
- F Panel extremo trasero interior, arriba
- G Parche de esquina
- H Canal de gotero esquina
- I Panel extremo trasero interior, abajo
- J Refuerzo de panel extremo trasero
- K Travesaño trasero de piso, atrás

Nº	Piezas soldadas	
①	A + E + G	
②	A + D + F	
③	A + D + F	
④	A + D	
⑤	A + E	
⑥	A + F	
⑦	A + F + I	
⑧	A + I + J	L.I.
⑨	A + I	
⑩	A + J	L.I.
⑪	A + J	
⑫	A + B + E	
⑬	A + J + K	
⑭	A + J	
⑮	A + K	
⑯	A + I + J	L.D.
⑰	A + J	L.D.
⑱	A + J	L.D.
⑲	A + J	
⑳	A + J	L.D.
㉑	A + J	L.D.

Nº	Piezas soldadas	
㉒	A + J	L.D.
㉓	A + G	
㉔	A + F + G	
㉕	A + D	
㉖	A + H	
㉗	A + G + H	
㉘	A + J	L.I.
㉙	A + E	
㉚	A + J	L.D.

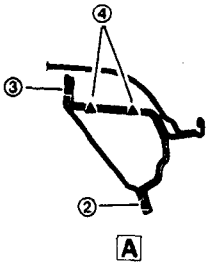

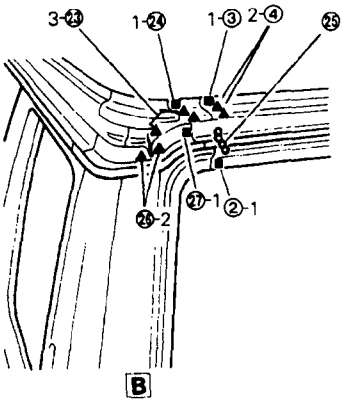

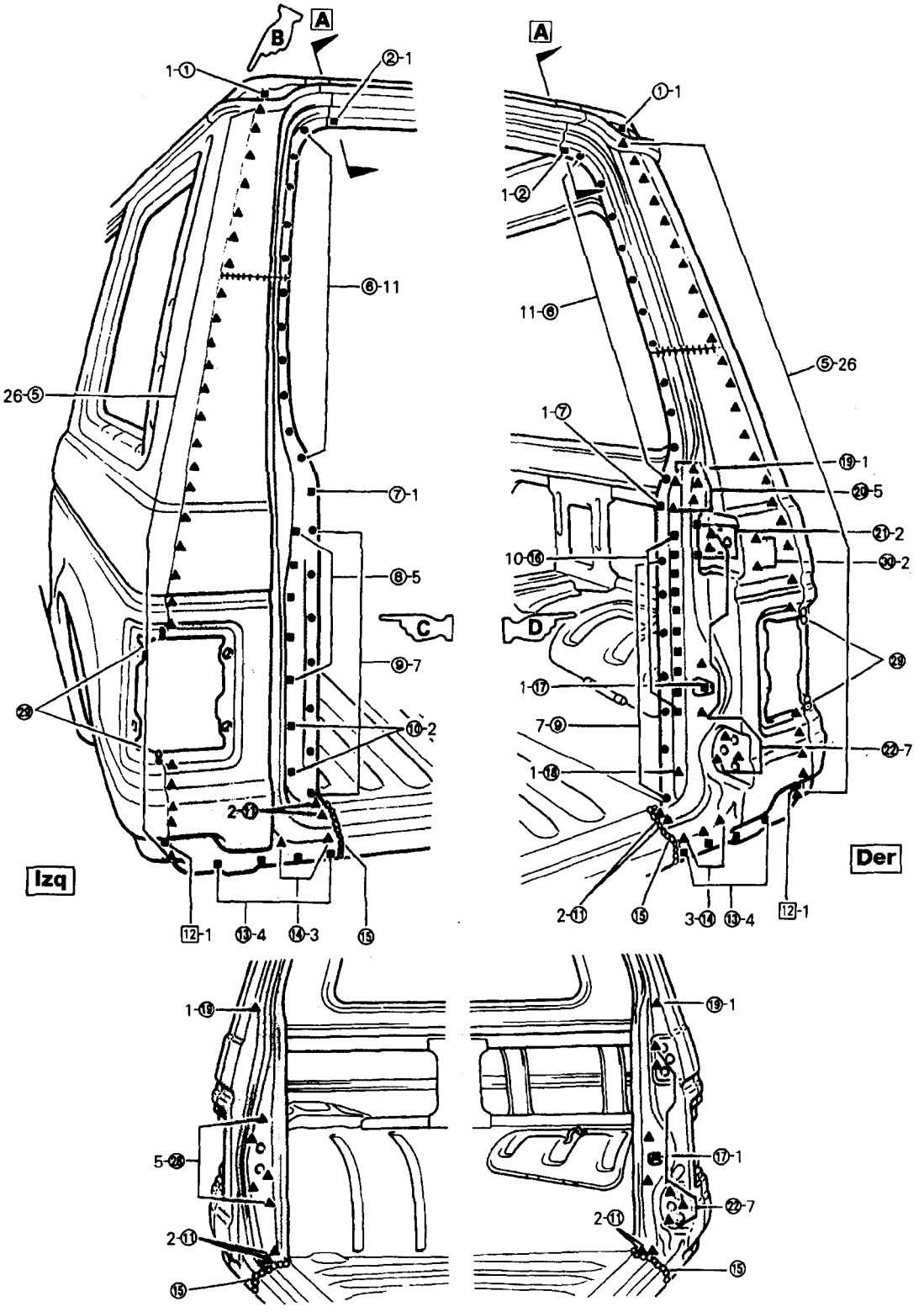
A
B
1-①
②-1
⑥-11
26-⑤
⑦-1
⑧-5
C
⑨-7
㉙
⑩-2
2-⑪
Izq
⑫-1
⑬-4
⑭-3
⑮
A
①-1
1-②
11-⑥
⑤-26
1-⑦
⑲-1
⑳-5
㉑-2
10-⑯
㉚-2
D
㉙
1-⑰
7-⑨
㉒-7
1-⑱
2-⑪
⑮
3-⑭
⑬-4
⑫-1
Der
1-⑱
⑲-1
5-㉔
⑰-1
㉒-7
2-⑪
⑮
2-⑪
⑮

GUW42B-021

TRAVESAÑO TRASERO DE SUELO, ATRAS		NOMBRE DE PIEZA
CONFIGURACION DE SUSTITUCION	JUEGO (A)	A Travesaño de trasero suelo, atrás B Refuerzo de panel extremo trasero C Panel extremo trasero, exterior D Bandeja trasera de suelo

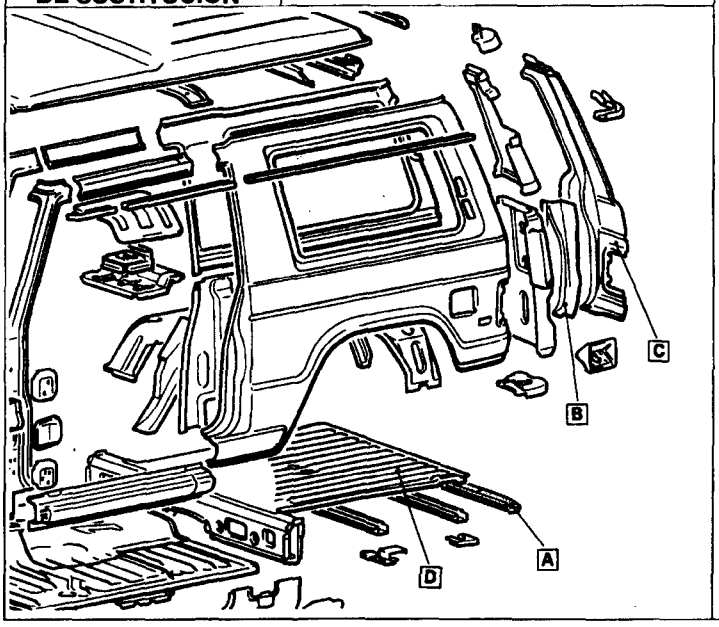

Nº	Piezas soldadas
①	A + D
②	A + B + C
③	A + C
④	A + D

Nº	Piezas soldadas

Nº	Piezas soldadas

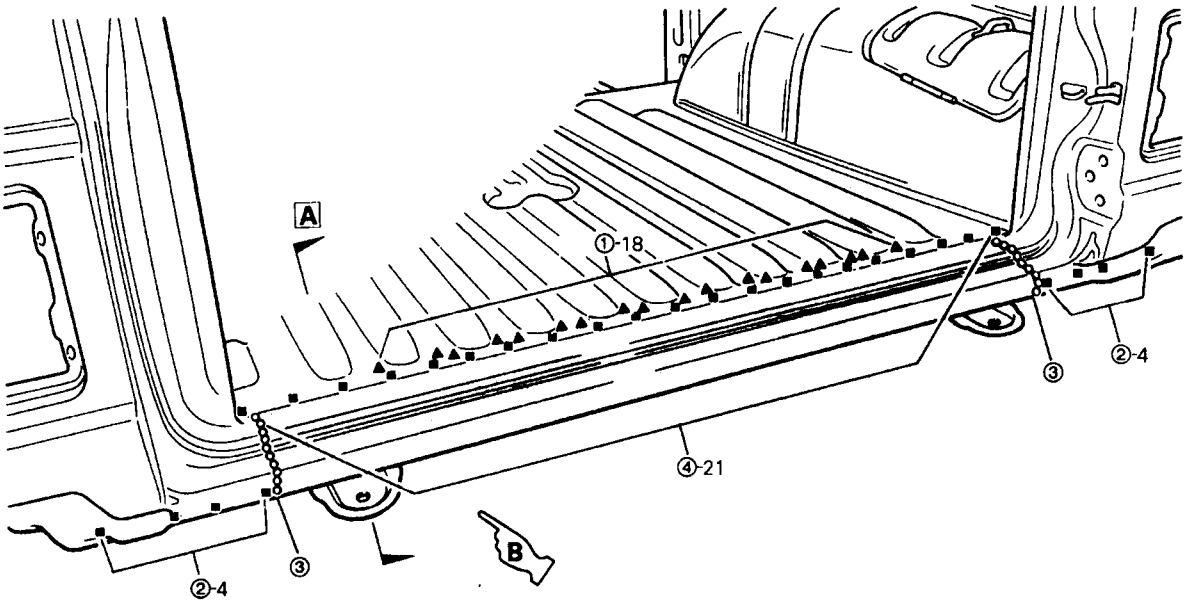

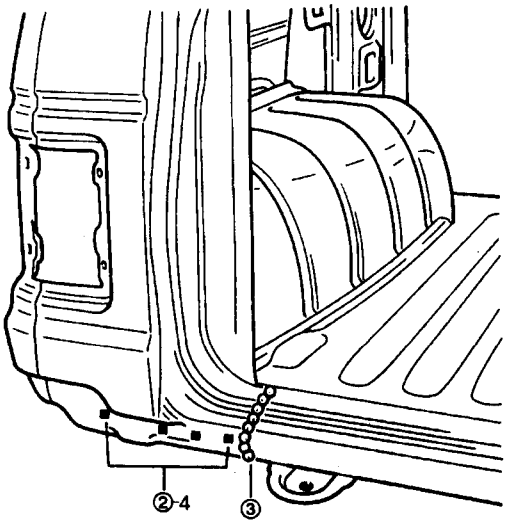

B

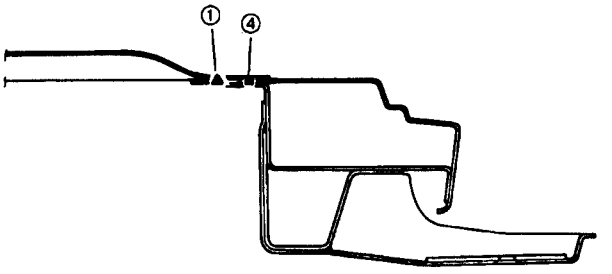

A

PANEL DE TECHO		NOMBRE DE PIEZA
CONFIGURACION DE SUSTITUCION	JUEGO (A B)	A Panel de techo B Arco de techo C Guía delantera. de techo, exterior D Guía delantera. de techo, interior E Canal de gotero trasero F Canal de gotero de esquina G Columna delantera, interior, superior H Columna delantera, exterior I Canal de gotero delantero J Canal de gotero centro K Canal de gotero lateral

GUW42B-022

Nº	Piezas soldadas
①	A + C + D
②	A + D
③	A + G
④	A + G + H
⑤	A + I
⑥	A + I
⑦	A + J
⑧	A + J
⑨	A + J
⑩	A + K
⑪	A + B + K
⑫	A + K
⑬	A + F + K
⑭	A + F
⑮	A + E + F
⑯	A + E
⑰	A + H
⑱	A + H
⑲	A + H
⑳	A + I

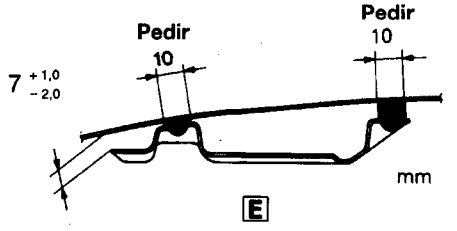

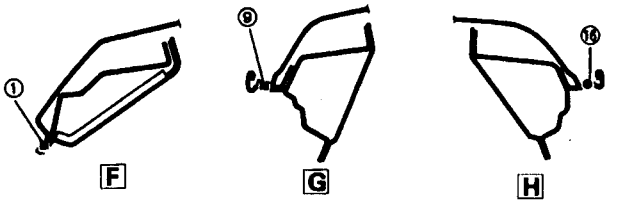

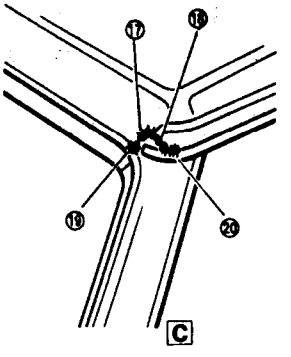

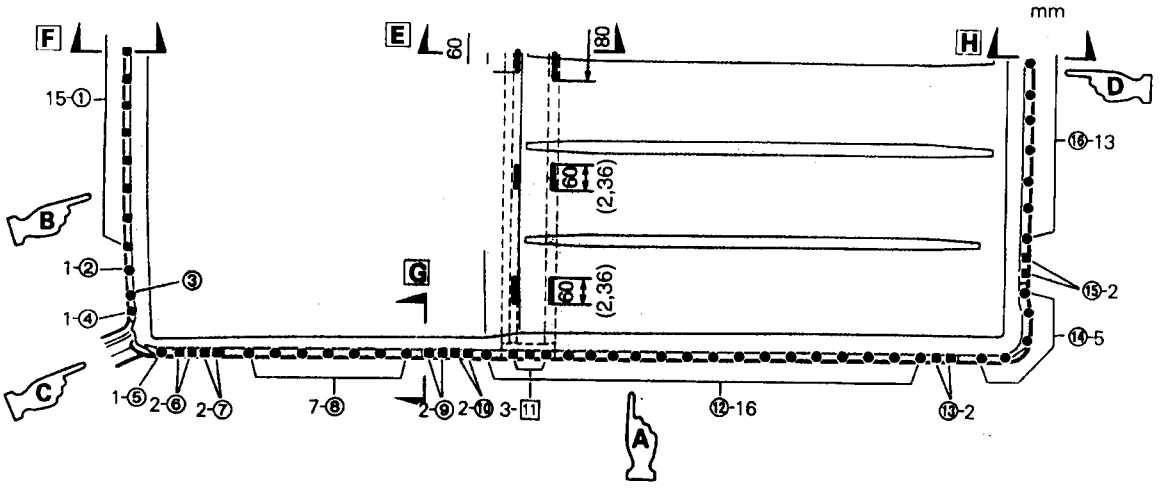

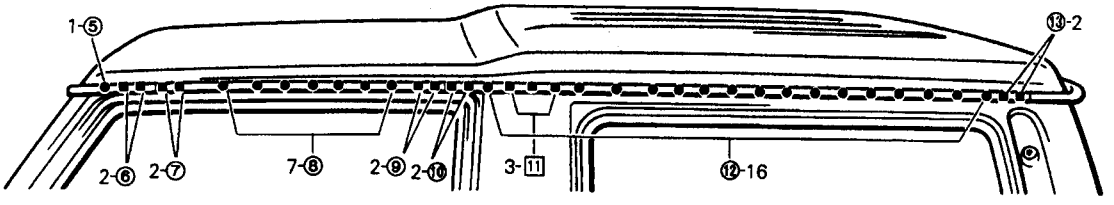

A

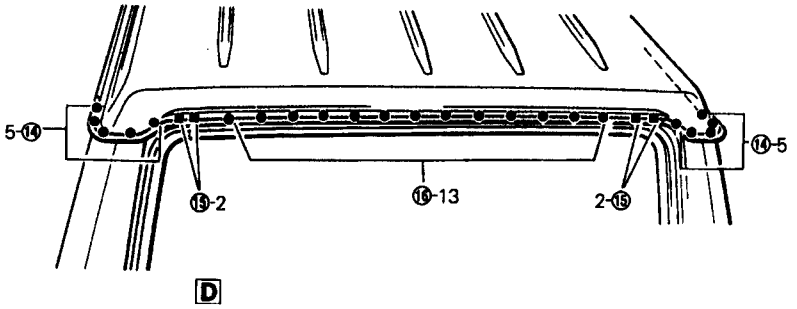

D

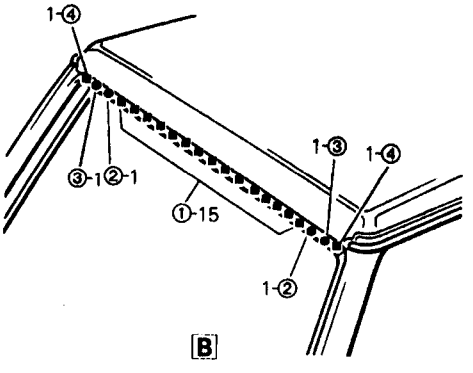

B

Adhesivo	Tipo
■	Masilla de caucho silicona

PANEL DE TECHO	
CONFIGURACION DE SUSTITUCION	JUEGO (A)

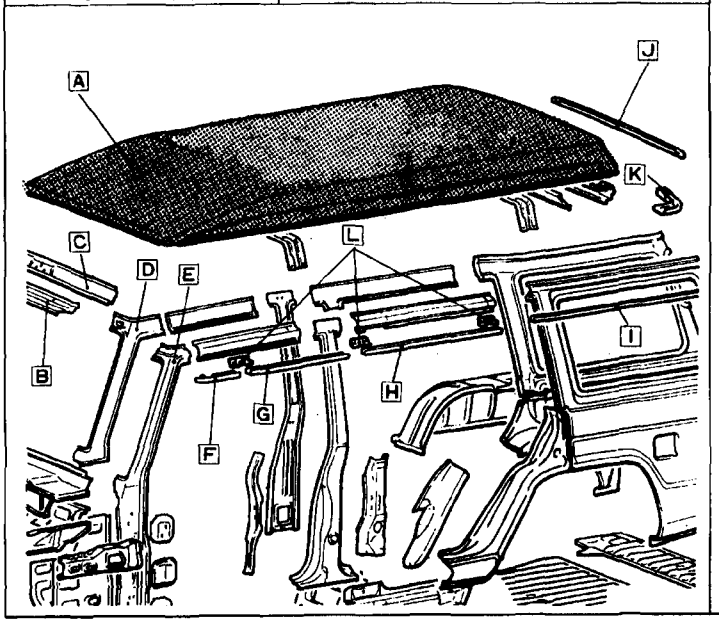

NOMBRE DE PIEZA	
A	Panel de techo
B	Guía delantera techo, interior
C	Guía delantera techo, exterior
D	Columna delantera, interior, arriba
E	Columna delantera, exterior
F	Canal de gotero delantero
G	Canal de gotero centro
H	Canal de gotero lateral
I	Canal de gotero de cuarto
J	Canal de gotero trasero
K	Canal de gotero esquina
L	Conectador de canal de gotero

Nº	Piezas soldadas
①	A + B + C
②	A + B
③	A + D
④	A + D + E
⑤	A + F
⑥	A + F + L
⑦	A + G + L
⑧	A + G
⑨	A + G + L
⑩	A + H + L
⑪	A + H
⑫	A + H
⑬	A + I
⑭	A + I
⑮	A + I + K
⑯	A + K
⑰	A + J + K
⑱	A + J
⑲	A + E
⑳	A + E
㉑	A + F

Nº	Piezas soldadas
㉒	A + E

Nº	Piezas soldadas

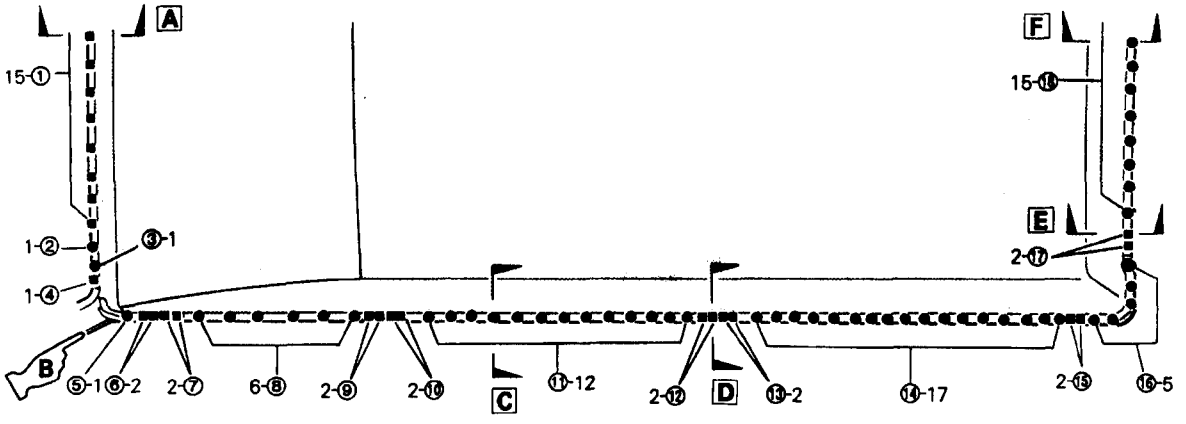
A
F
15-①
15-⑱
E
1-②
③-1
2-⑰
1-④
B
⑤-1 ⑥-2
2-⑦
6-⑧
2-⑨
2-⑩
C
⑪-12
2-⑫
D
⑬-2
⑭-17
2-⑮
⑯-5

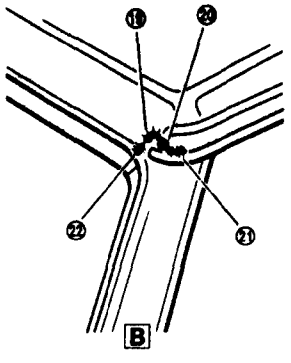
⑲
⑳
㉒
㉑
B

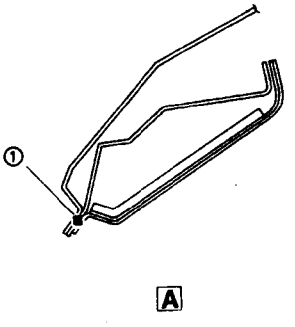
①
A

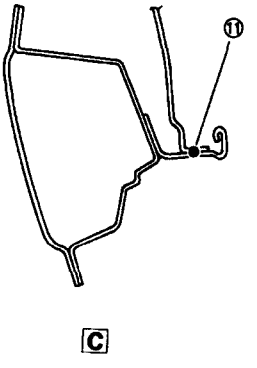
⑪
C

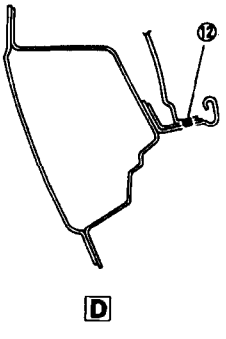
⑫
D

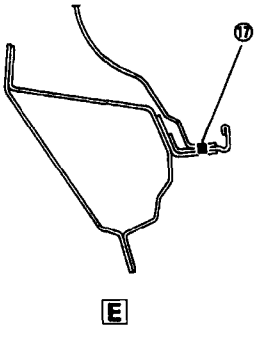
⑰
E

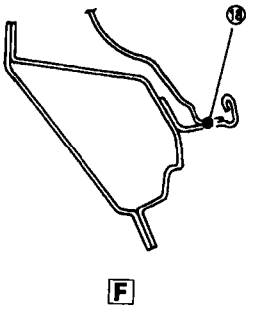
⑱
F

PANEL TRASERO DE ASIENTO DE RUEDA, INTERIOR

CONFIGURACION DE SUSTITUCION	JUEGO [A]

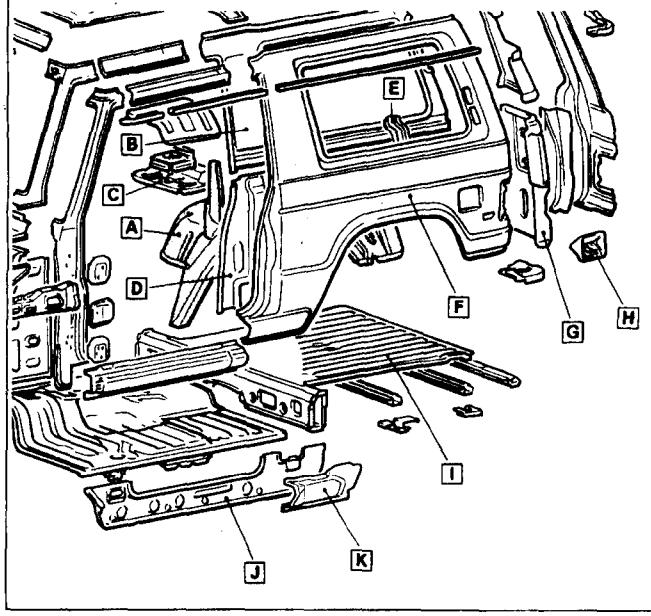

NOMBRE DE PIEZA

- [A] Panel trasero de asiento rueda, interior
- [B] Panel de cuarto, interior, superior
- [C] Placa inferior caja de herramientas
- [D] Columna central, interior, inferior
- [E] Ménsula depósito de lavaparabrisa trasero
- [F] Panel de cuarto, exterior
- [G] Panel extremo trasero, interior, inferior
- [H] Ménsula de cuello de llenar combust.
- [I] Bandeja de suelo trasera
- [J] Faldón lateral, interior
- [K] Extensión exterior, faldón lateral

Nº	Piezas soldadas	
1	A + B	★
2	A + D	
3	A + B + D	L.I.
4	A + D	L.D.
5	A + D	
6	A + D	
7	A + D	
8	A + D	
9	A + E	
10	A + I	★
11	A + I	
12	A + F	
13	A + I	
14	A + I	
15	A + I	
16	A + D + I	
17	A + D	
18	A + I + J	
19	A + J + K	
20	A + F	
21	A + H	L.I.

Nº	Piezas soldadas	
22	A + I	★
23	A + I	
24	A + I	★
25	A + I	
26	A + G	
27	A + G	L.I.
28	A + G	
29	A + G	L.I.
30	A + G	L.D.
31	A + G	L.D.
32	A + G + C	L.D.
33	A + C	L.D.
34	A + C	L.D.
35	A + C + I	L.D.

Nº	Piezas soldadas

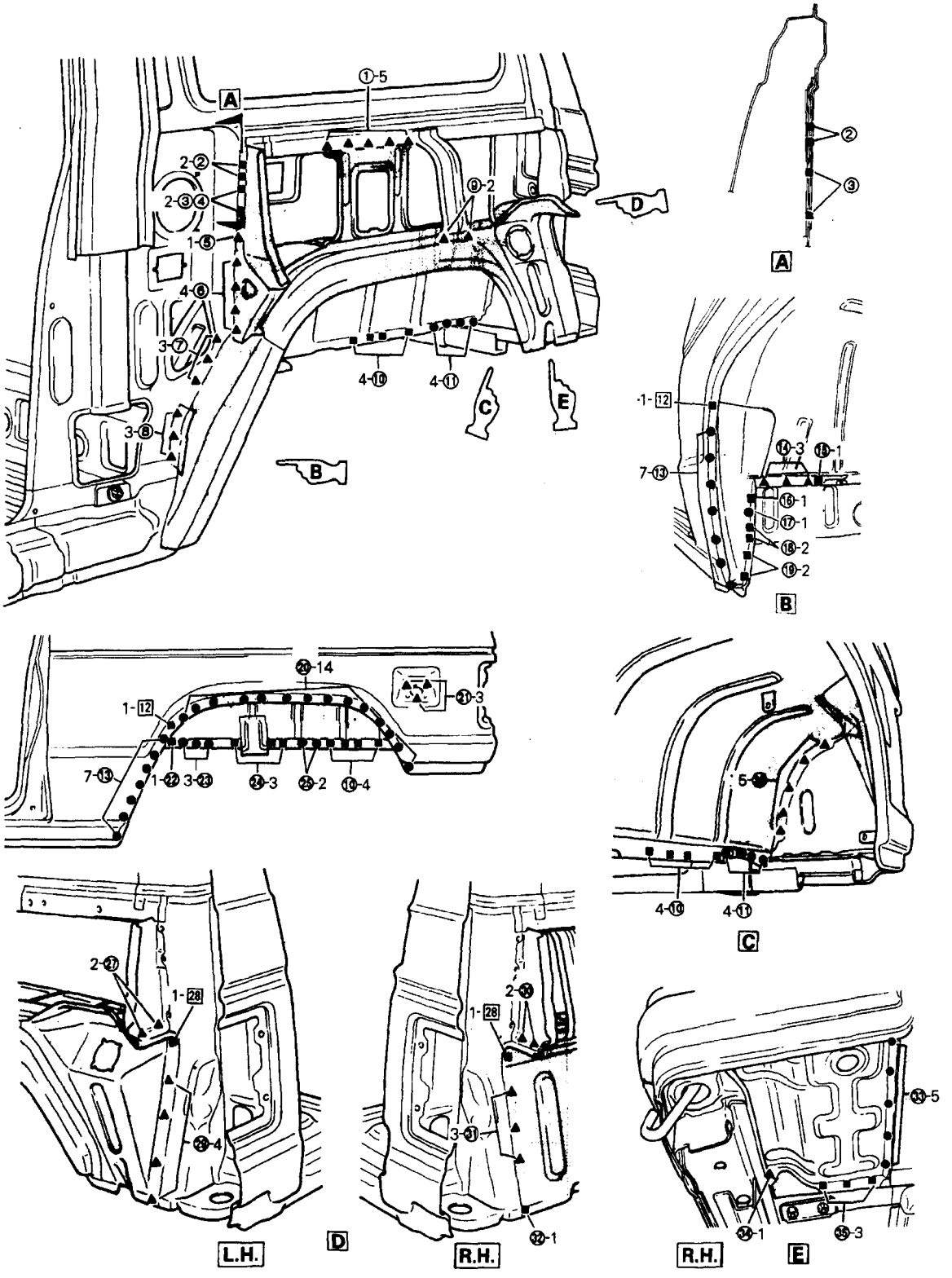
A
B
C
D
E
L.H.
R.H.
R.H.

PANEL TRASERO DE ASIENTO DE RUEDA, INTERIOR

CONFIGURACION DE SUSTITUCION — **JUEGO** (A B C)

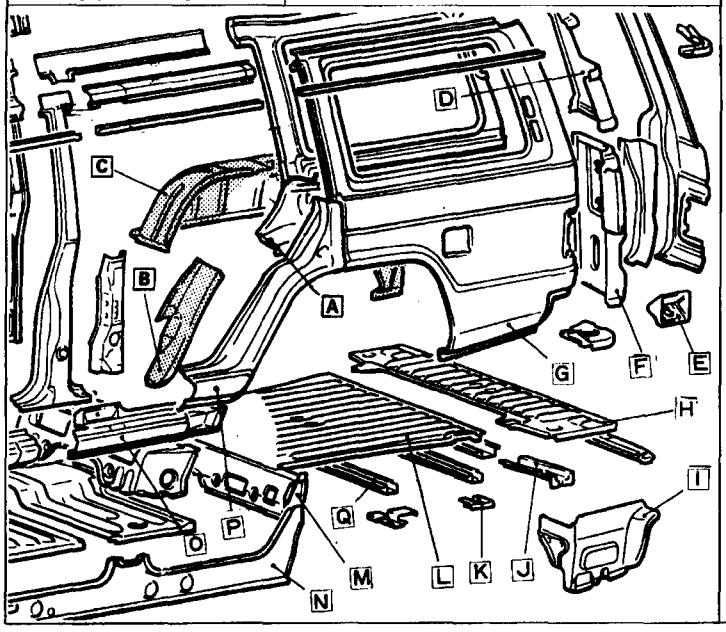

NOMBRE DE PIEZA	
A	Panel de cuarto, interior
B	Panel trasero de asiento rueda, delante
C	Panel trasero de asiento rueda, interior
D	Panel extremo trasero, interior, superior
E	Ménsula de cuello de llenar combust
F	Panel extremo trasero, interior, inferior
G	Panel de cuarto, exterior
H	Extensión de suelo trasera, trasera
I	Extensión inferior panel de cuarto. interior
J	Ménsula de montaje N°6
K	Parche travesaño trasero
L	Bandeja trasera de suelo
M	Extensión trasera de suelo
N	Faldón lateral trasero, interior
O	Faldón lateral, exterior
P	Panel de cuarto, exterior, delante
Q	Travesaño trasero de suelo

N°	Piezas soldadas
①	A + C + P
②	A + P
③	A + C
④	A + C + D
⑤	A + D + F
⑥	A + F
⑦	A + F + I
⑧	A + I
⑨	C + L + M
⑩	C + M
⑪	B + N + M
⑫	B + N + O
⑬	A
⑭	A
15	A + B + N
⑯	B + P ★
⑰	B + N + P
⑱	B + P
19	A + B + P
⑳	A + P
㉑	A + G + P

N°	Piezas soldadas
㉒	A + G
㉓	A + E
㉔	C + H + L
㉕	C + L
㉖	C + L + M
㉗	C + L
㉘	C + L + Q
㉙	C + Q
㉚	C + H + J ★
㉛	C + I + J ★
㉜	C + I
㉝	B + O

N°	Piezas soldadas

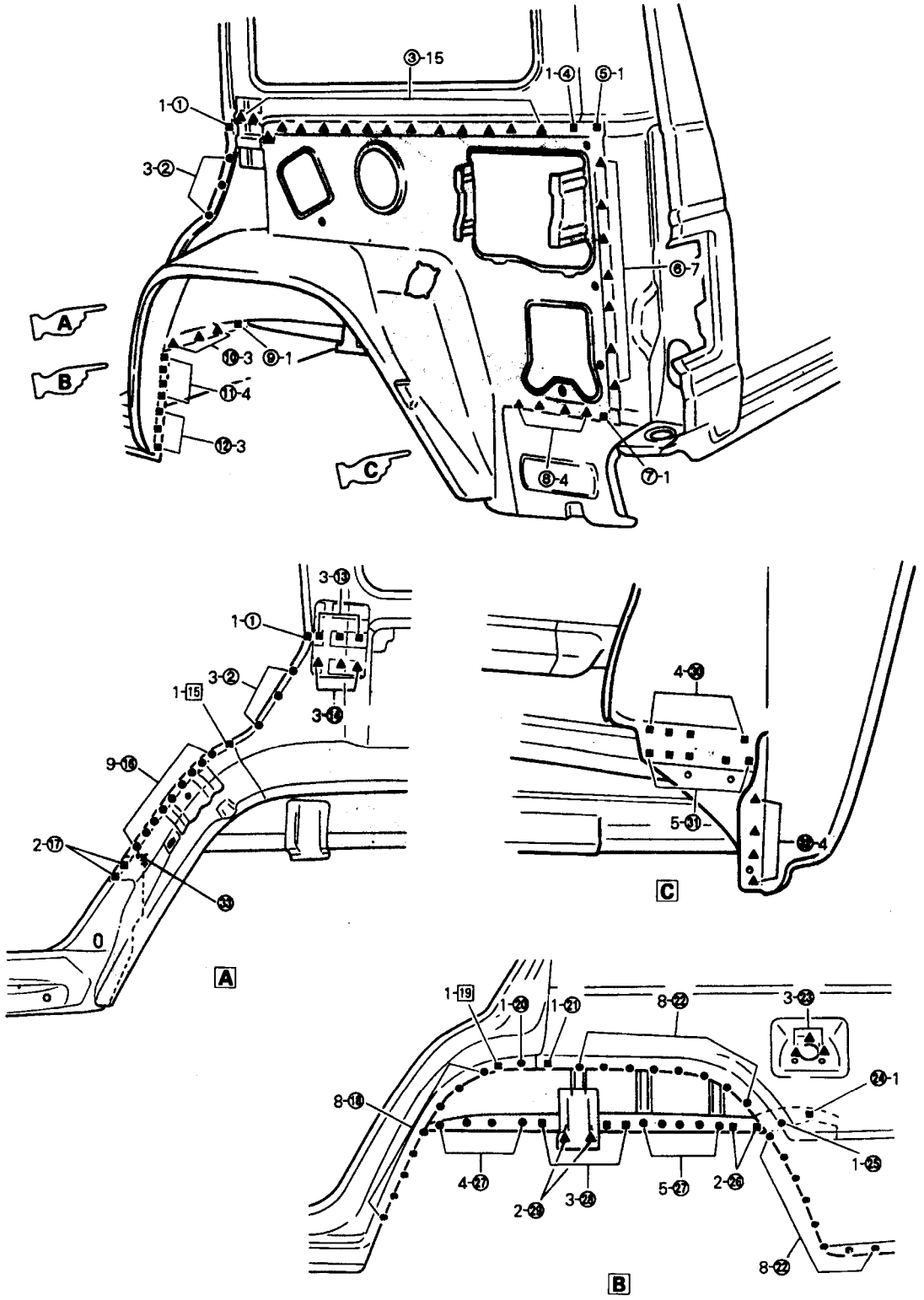
③-15
1-④
⑤-1
1-①
3-②
⑥-7
A
B
⑩-3
⑨-1
⑪-4
⑫-3
C
⑧-4
⑦-1
3-⑬
1-①
3-②
1-15
3-⑭
9-⑯
2-⑰
㉝
0
A
4-㉘
5-㉛
㉚-4
C
1-19
1-㉔
1-㉑
8-㉒
3-㉓
㉔-1
8-⑱
1-㉕
4-㉗
2-㉙
3-㉘
5-㉗
2-㉖
8-㉒
B

MENSULA DE PARACHOQUES DELANTEROS/GANCHO DE REMOLQUE		NOMBRE DE PIEZA
CONFIGURACION DE SUSTITUCION	JUEGO (A)	A Ménsula de parachoques delanteros B Gancho de remolque (derecho) Miembro lateral

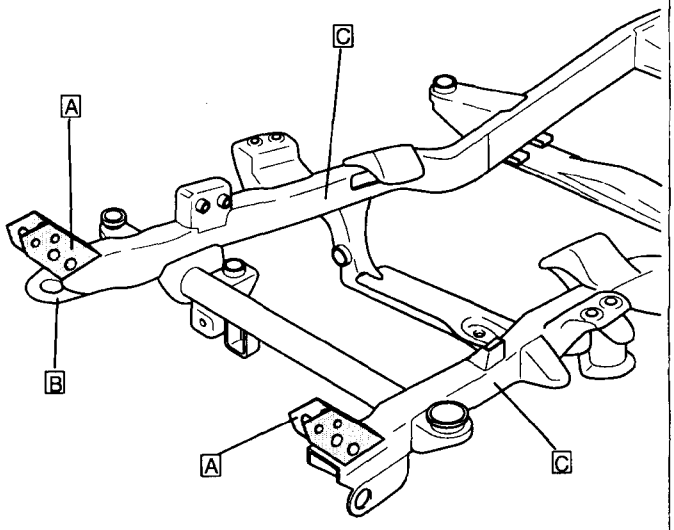

Nº	Piezas soldadas
①	A + B

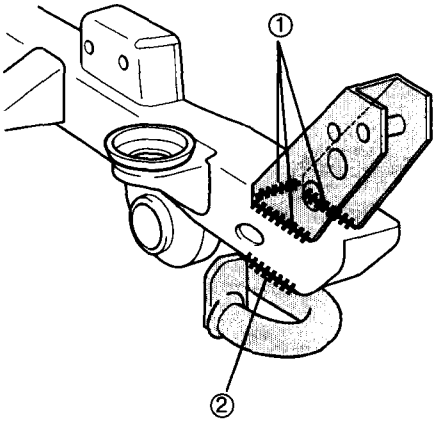

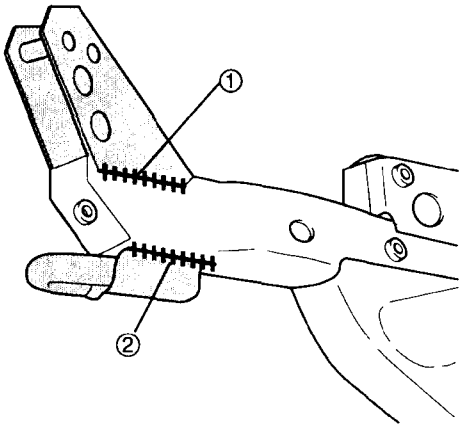

GUW42B-023

TRAVESAÑO Nº1		NOMBRE DE PIEZA
CONFIGURACION DE SUSTITUCION	JUEGO ([A])	[A] Travesaño Nº 1 [B] Ménsula de brazo inferior (miembro lateral)

Nº	Piezas soldadas
①	[A] + [B]

MENSULA DE VARILLA LATERAL		NOMBRE DE PIEZA
CONFIGURACION DE SUSTITUCION	JUEGO {A}	A Ménsula de varilla lateral (derecho) B Miembro lateral C Travesaño Nº 5

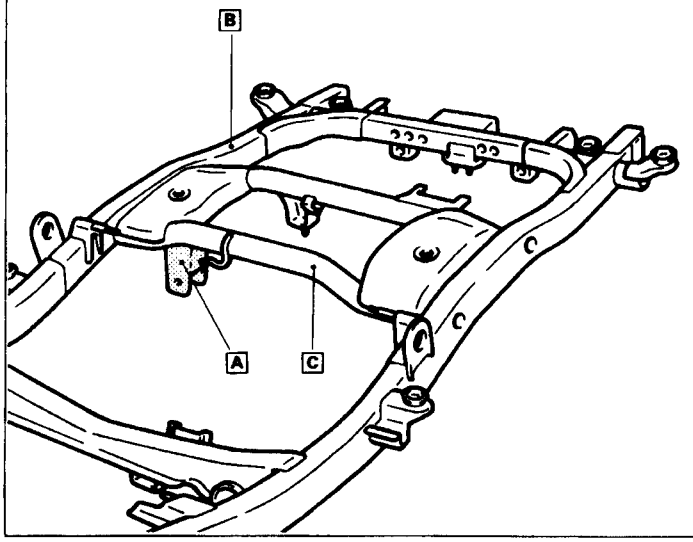

Nº	Piezas soldadas
①	A + B
②	A + C

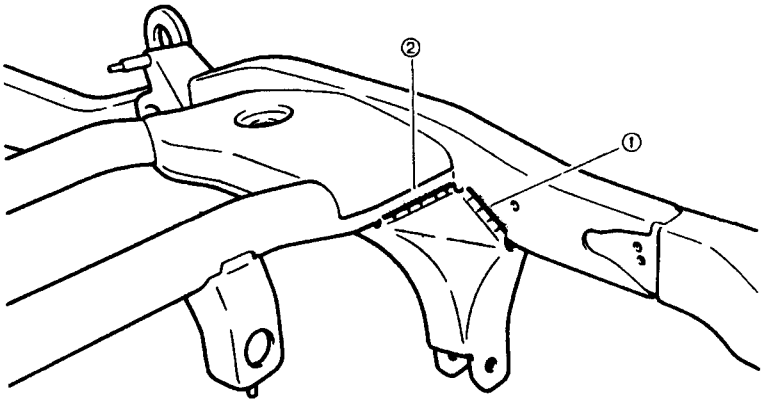

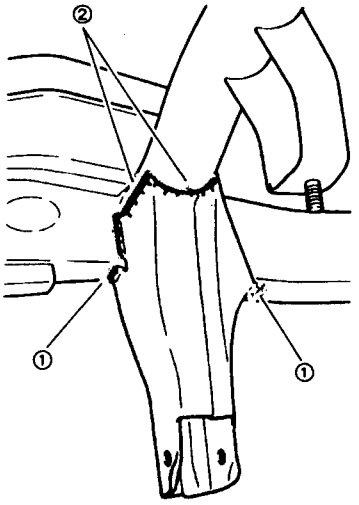

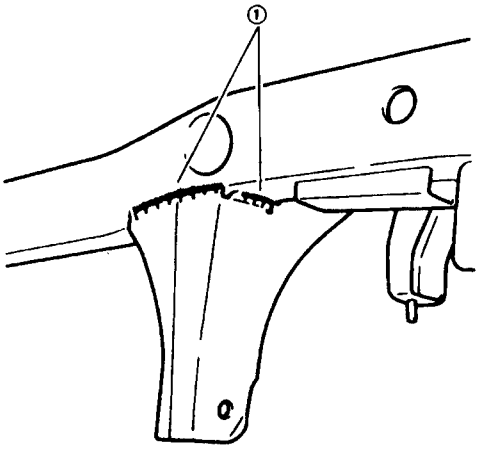

TRAVESAÑO Nº6 (Nº7)		NOMBRE DE PIEZA
CONFIGURACION DE SUSTITUCION	JUEGO (A)	A Travesaño Nº6 (Nº7) B Miembro lateral C Ménsula de montaje de carrocería (miembro lateral)
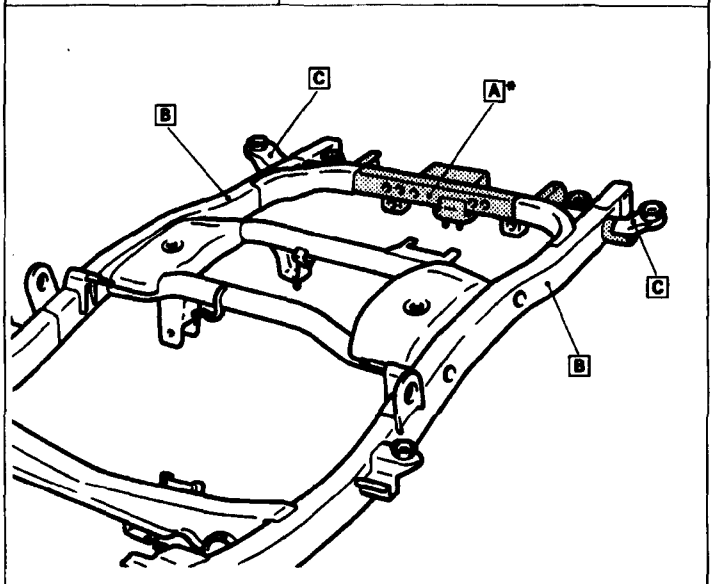		*Travesaño Nº 6...vehículos con suspensión de 3 eslabones Travesaño Nº 7...vehículó con suspensión de ballesta

Nº	Piezas soldadas
①	A + B
②	A + C

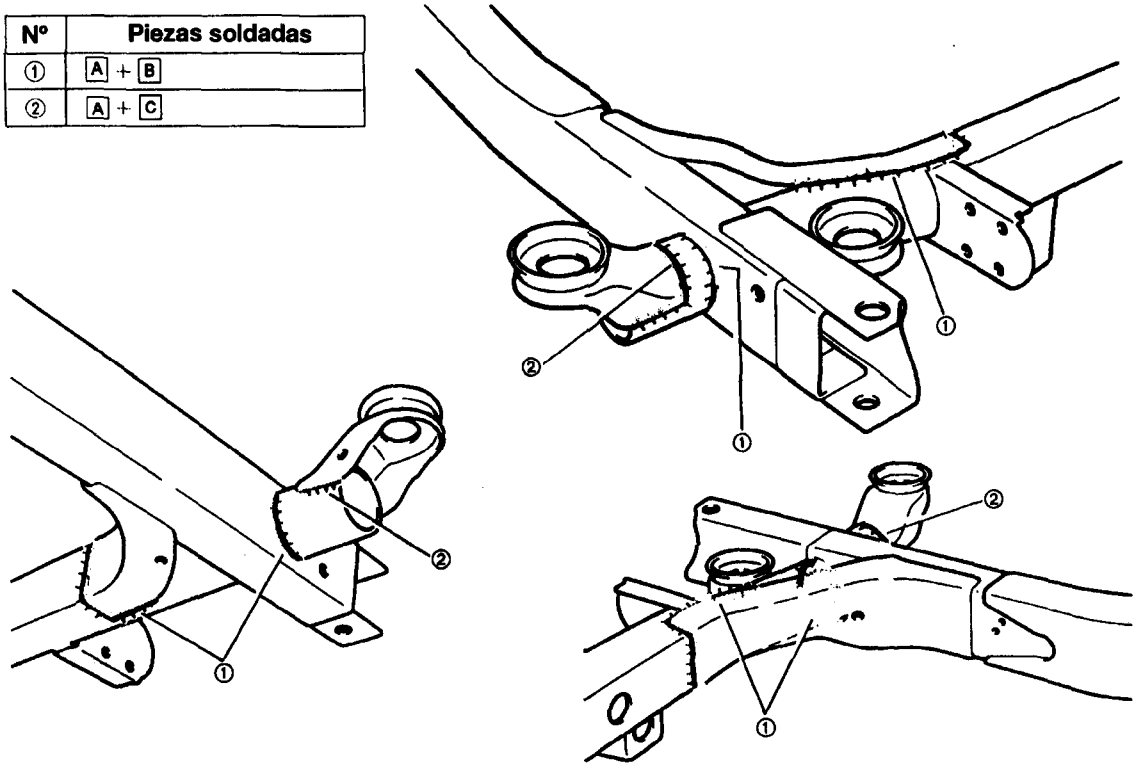

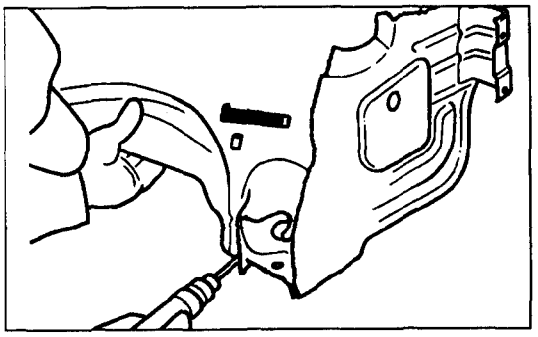

SOPORTE DE LUZ LARGA (JUEGO)

- **NOTAS DE RESPECTO AL TRABAJO DE REPARACION**

RETIRADA

(1) Para facilitar la separación de los puntos soldados, (6) y (7) haga un corte grueso en el panel de soporte de la luz Larga.

SOPORTE DE LUZ LARGA (CORTE)

- **NOTAS RESPECTO A TRABAJO DE REPARACION**

Para el soporte de la luz larga, corte en la barra superior del extremo delantero y el travesaño del extremo delantero y sustituya sólo un lado.

RETIRADA

(1) Corte en la barra superior del extremo delantero y el travesaño del extremo delantero hasta el punto que se indica en la ilustración a continuación.

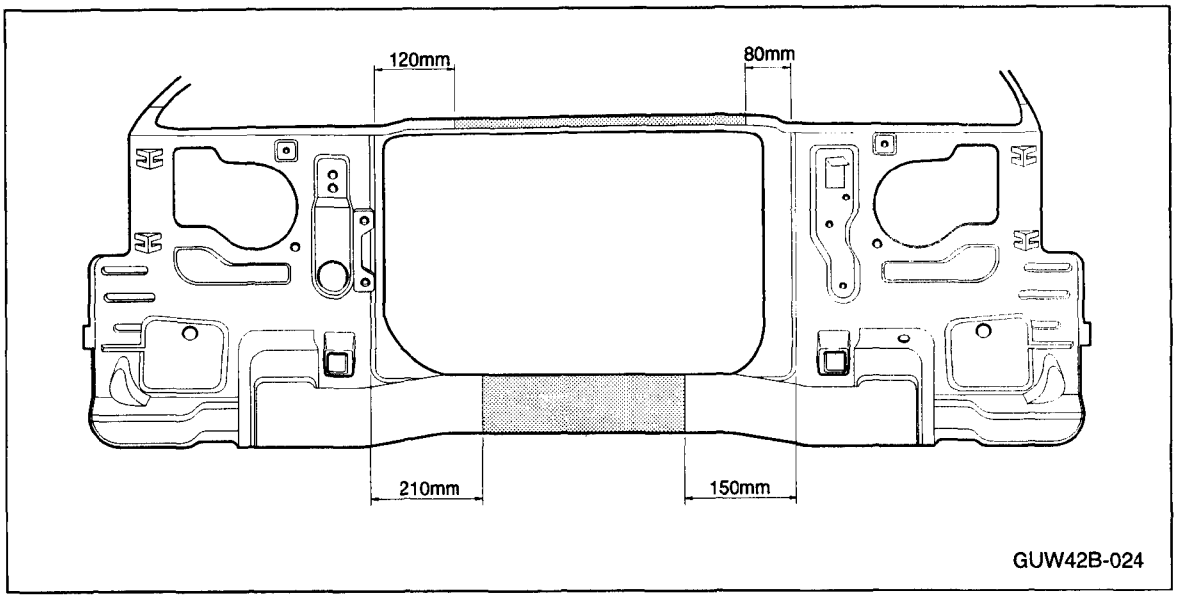

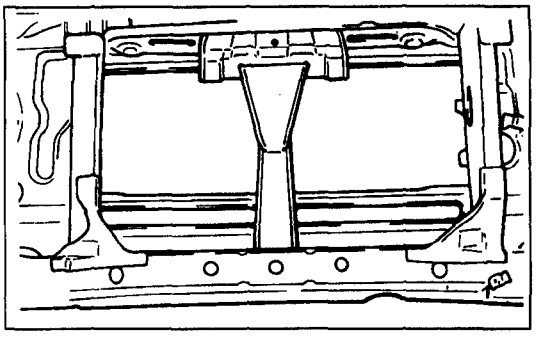

INSTALACION

(1) Después de soldar, aplique una mano de protección anticorrosión.

NOTA

Aplique una buena capa de protección anticorrosión a través de los orificios de purgado de agua en los sitios de soldadura de tope del travesaño del extremo delantero.

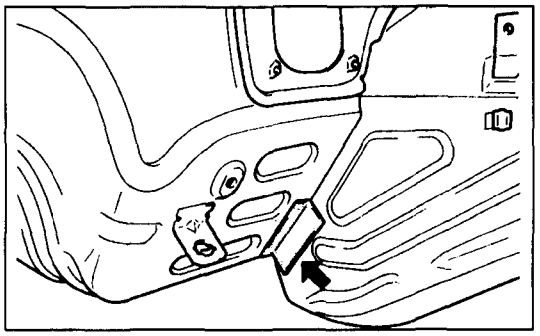

GUARDA ALETA DELANTERA

- **NOTAS DE RESPECTO AL TRABAJO DE REPARACION**

RETIRADA

(1) Como la placa que se indica en la ilustración de la izquierda no se sustituye, procure no dañar la protección de la aleta en el momento de quitarla.

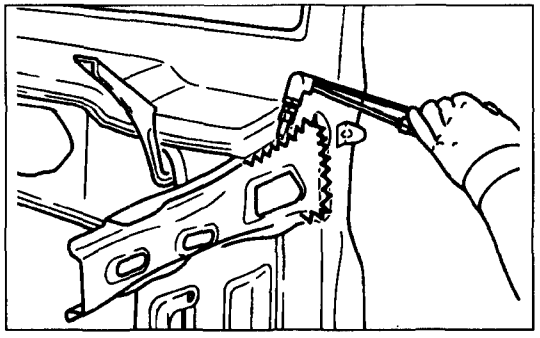

COLUMNA DELANTERA

- **NOTAS DE RESPECTO AL TRABAJO DE REPARACION**

RETIRADA

(1) Haga un corte grueso en el refuerzo del piso delantero donde se indica en la ilustración. Use una rectificadora para separar la soldadura de arco MIG.

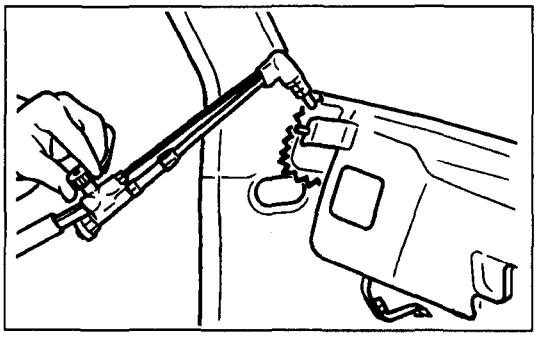

(2) Emplee un cortador autógeno para separar la columna delantera y cubretablero (interior) en los sitios de la soldadura MIG.

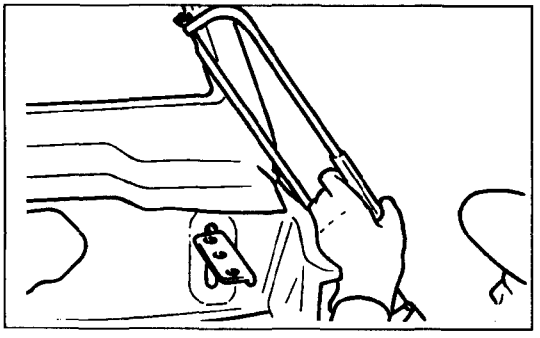

(3) Emplee una sierra de mano o de aire para cortar la soldadura de arco MIG de la columna delantera y el cubretablero (exterior).

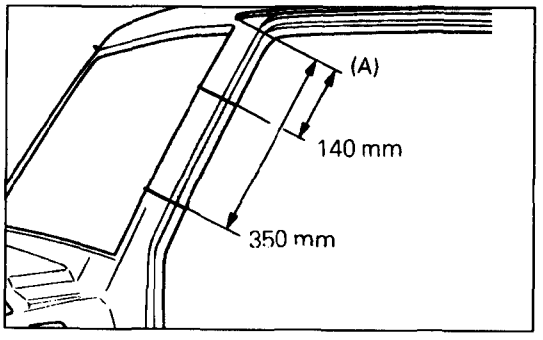

(4) Corte los paneles exterior e interior de la columna en un sitio de 140 a 350mm del extremo inferior del canal de gotero (A).

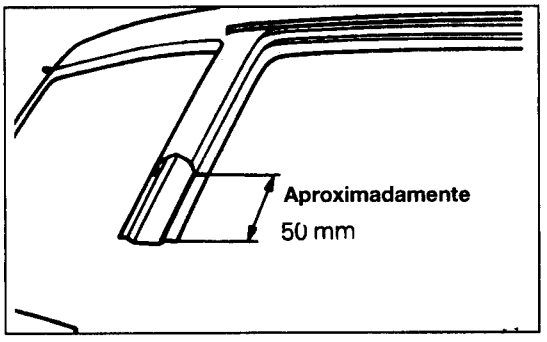

(5) Corte sólo el panel exterior en un sitio a unos 50mm(1,97in.) hacia arriba del corte.

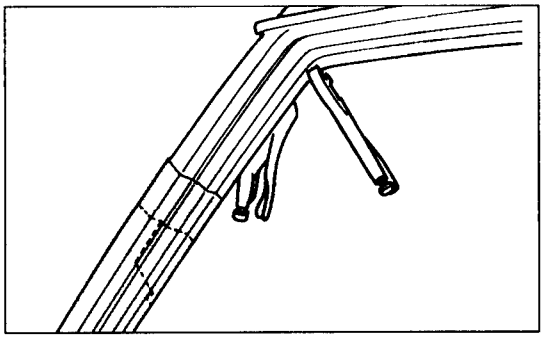

INSTALACION

(1) Corte y retire la parte innecesaria de la parte superior de la nueva columna delantera, y fíjela temporalmente a la carrocería. Para corte de solapadura del panel exterior, corte después de haber dejado un margen de solapa.
- En el panel interior, se cortará el orificio de instalación de la visera (donde se indica en la ilustración) para alinear los paneles.

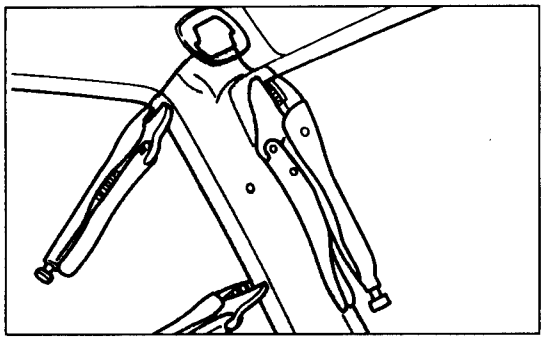

(2) Con una sierra de aire o de mano, haga un corte de solapadura en el centro de la parte alineada del panel exterior solapado.

(3) Retire la pieza nueva de la carrocería y corte sólo el panel interior en un sitio a unos 50mm(1,97in.) hacia abajo del corte del panel exterior.

PRECAUCION

No deseche el panel cortado de la columna, porque se utilizará más tarde.

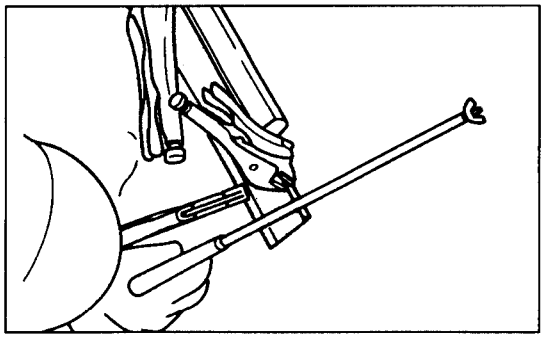

(4) Sujete temporalmente el panel de la parte superior de la columna, córtelo en escalón (3), a la carrocería, y cortar sólo el panel interior a lo largo del corte.

NOTA

Emplee el orificio de instalación de la visera para alinear la posición del panel.

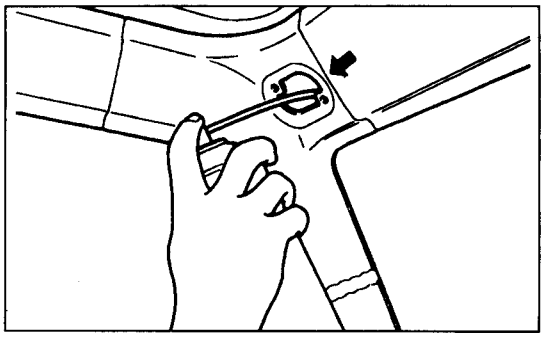

(5) Después de soldar, aplique una capa de protección anticorrosión.

NOTA

Aplique una buena capa de protección anticorrosión en la soldadura de tope, usando el orificio de instalación de la visera.

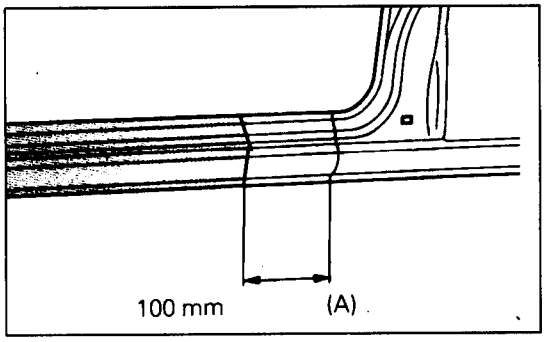

FALDON LATERAL, EXTERIOR

- **NOTAS DE RESPECTO AL TRABAJO DE REPARACION**

RETIRADA

(1) Dejando un margen de solapadura de 100mm(3,94in.) o más desde el extremo delantero (A) del panel de cuarto (externo) hacia delante, corte en la parte trasera del faldón lateral.

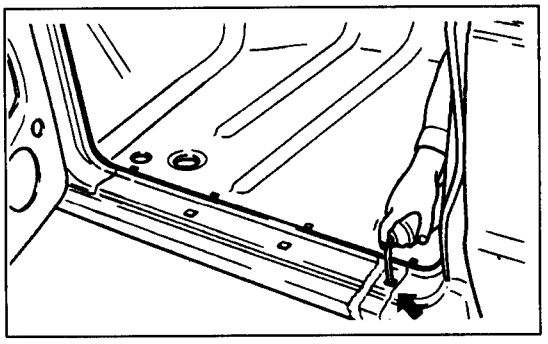

INSTALACION

(1) Aplique una capa de protección anticorrosión tras soldar.

NOTA

Aplique una mano abundante de anticorrosivo, usando el orificio de instalación de la placa escalón, hasta la soldadura de tope.

Referencia

- **Si el daño es extenso, se sustituirá la pieza.**

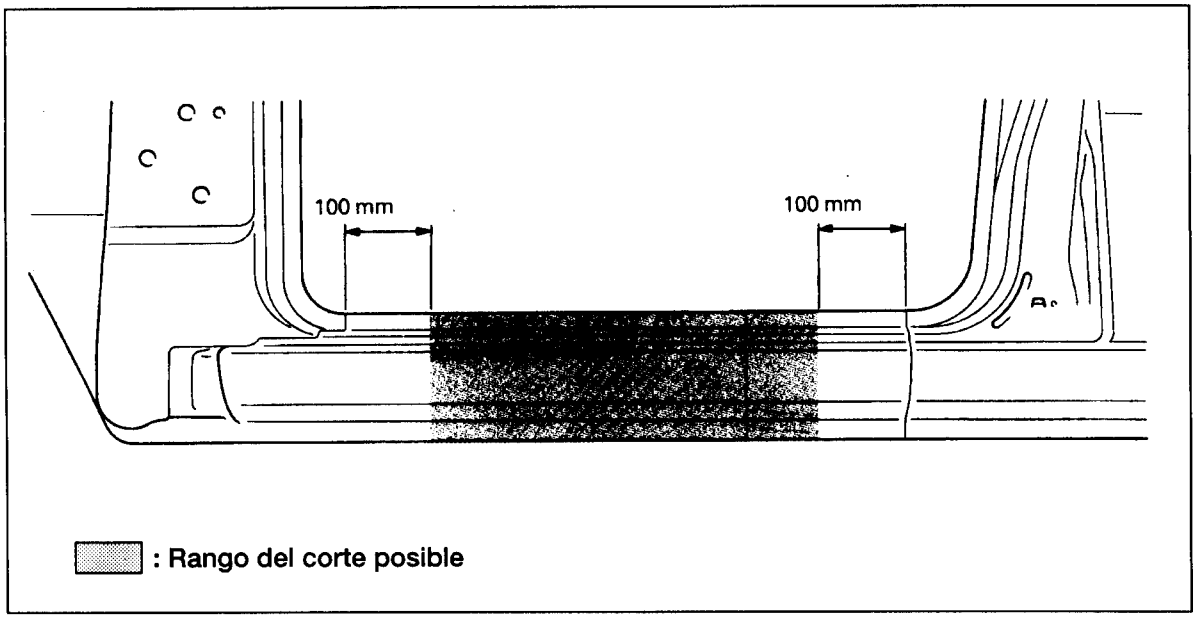

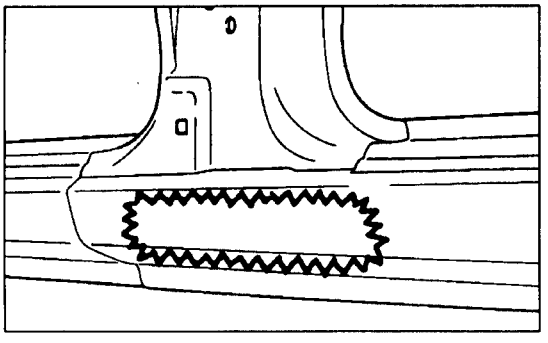

FALDON LATERAL, EXTERIOR

- **NOTAS DE RESPECTO AL TRABAJO DE REPARACION**

RETIRADA

(1) Para facilitar el corte del punto de soldadura (29) corte como se indica en la ilustración, en el faldón lateral trasero (exterior).

NOTA

- **Si el daño es extenso, se sustituirá la pieza.**

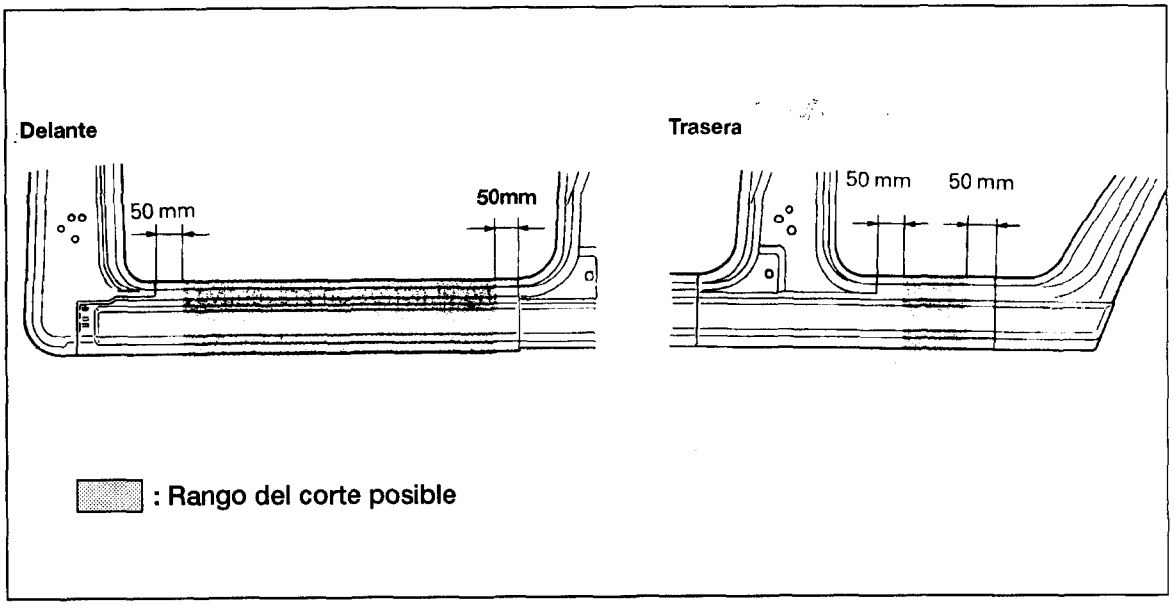

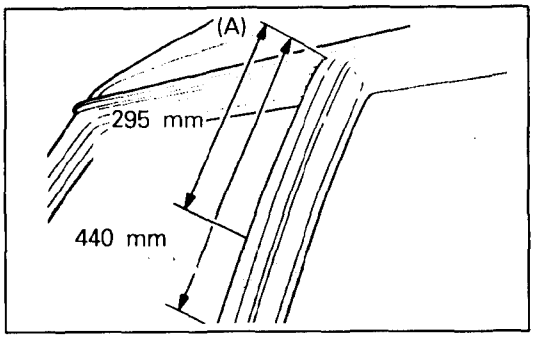

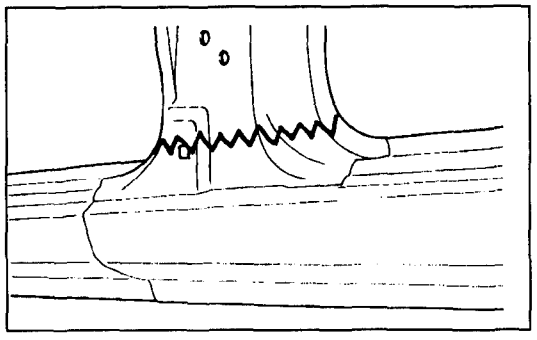

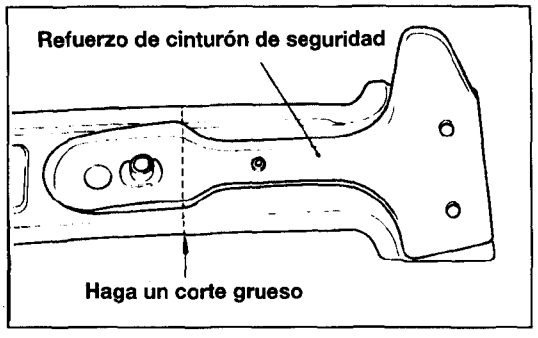

COLUMNA CENTRAL

- **NOTAS DE RESPECTO AL TRABAJO DE REPARACION**

  Para mantener la resistencia tras la reparación, se mantendrán separadas las soldaduras de los sitios cortados del panel exterior e interior.

RETIRADA

(1) Dejando un margen de solapa de 295 a 440mm(11,61 to 17,32in.) del lado inferior del canal de gotero (A), efectúe un corte en la columna central.

(2) Para cortar el punto de soldadura ⑳ efectúe un corte grueso en la columna central (exterior), donde se indica en la ilustración.

INSTALACION

(1) Haga un corte grueso en el nuevo panel interior sobre el orificio de instalación del cinturón de seguridad. Retire el refuerzo del cinturón, que no se necesita.

(2) Fije temporalmente el nuevo panel interior usando el orificio de instalación del cinturón.

(3) Corte el centro de los dos paneles internos

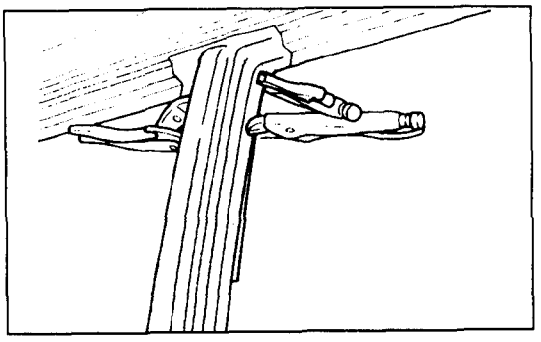

(4) Haga un corte grueso en el canal de gotero solapado y el nuevo panel exterior, y fije temporalmente a la carrocería.

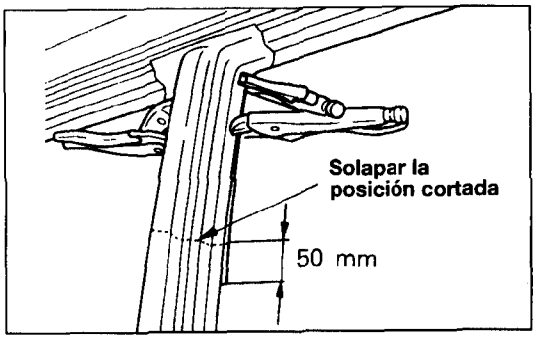

(5) Solape y corte el panel a unos 50mm(1,97in.) hacia arriba desde el sitio del corte del panel interior.

(6) Suelde los puntos de soldadura antes de instalar el panel interior.

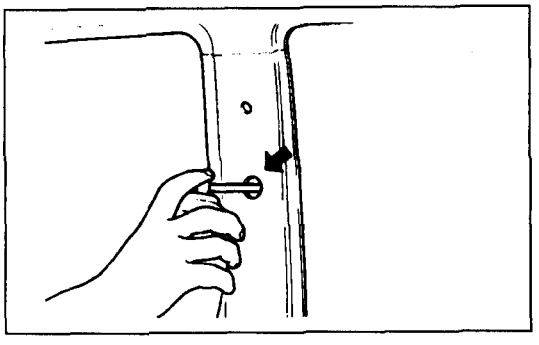

(7) Después de soldar, aplique una buena mano de protección anticorrosión.

NOTA

Aplique una buena mano de protección anticorrosión, usando el orificio de instalación del cinturón de seguridad, hasta la soldadura de tope.

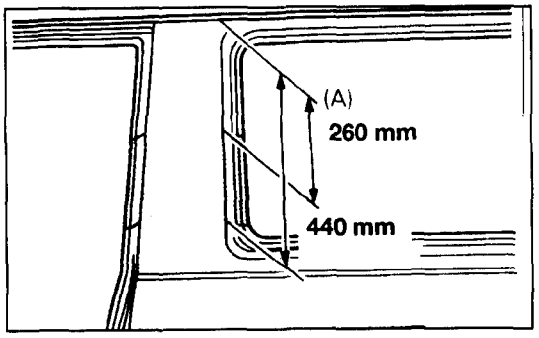

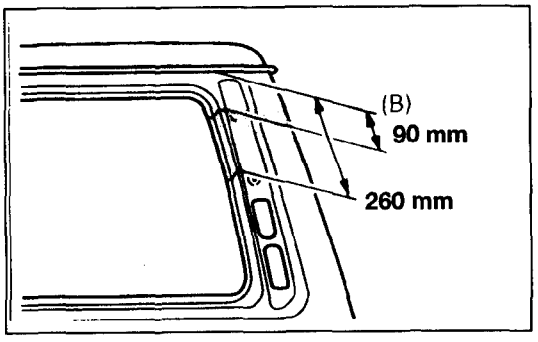

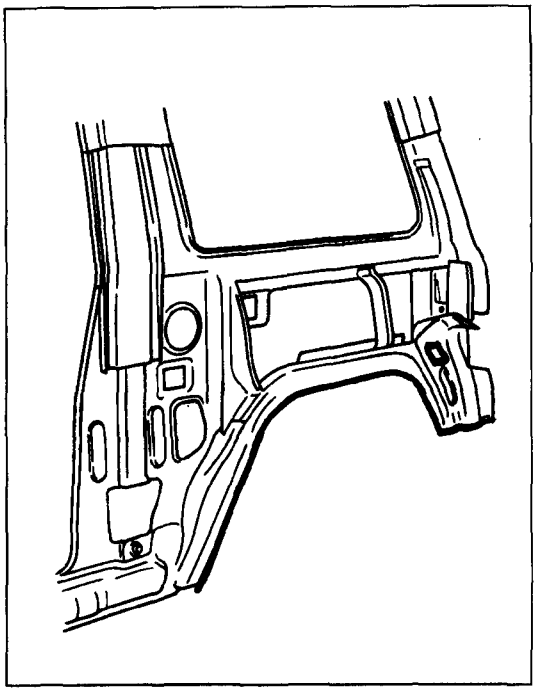

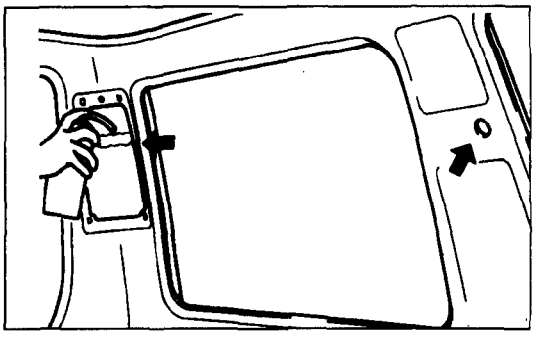

PANEL DE CUARTO, EXTERIOR

- **NOTAS DE RESPECTO AL TRABAJO DE REPARACION**

RETIRADA

(1) Dejando un margen solapado como se describe a continuaci¢n, haga un corte grueso sólo en el panel exterior de la columna.
- Columna trasera - 260 a 440mm desde el lado inferior del canal de gotero (A)
- Columna de puerta - 90 a 260mm del lado interior del canal de gotero (B)

Precaución

Como el panel de cuarto encaja en el lado interior del panel del extremo trasero, procure no arañar dicho panel al cortar la columna de puerta.

INSTALACION

(1) Aplique una capa de masilla de carrocería en el nuevo panel de cuarto (exterior) y en la carrocería, en los sitios que se indican en la ilustración.

(2) Después de soldar, aplique una mano de protección anticorrosión.

NOTA

Aplique una buena mano de protección de anticorrosión por los orificios que se describen a continuación, hasta la soldadura de tope.
- **Orificio para instalar el anclaje de cinturón de seguridad de la columna trasera.**
- **Orificio para instalar la tapa del ventilador de la columna de puerta.**

Referencia :Si el daño es extenso, se sustituirá la pieza.

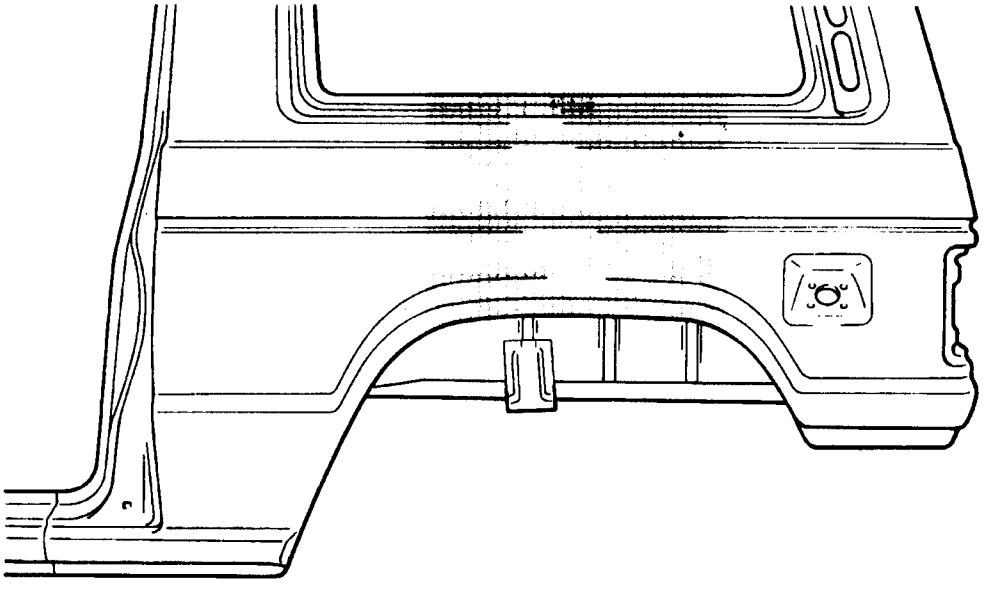

: Rango posible del corte

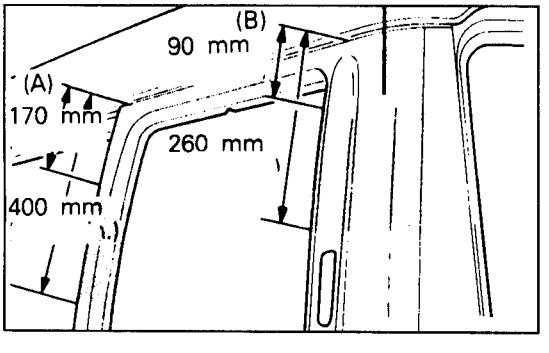

PANEL DE CUARTO, EXTERIOR

- **NOTAS DE RESPECTO AL TRABAJO DE REPARACION**

RETIRADA

(1) Dejando un margen de solapado como se describe a continuación, corte sólo el panel externo de la columna.
- Columna trasera - 170 a 440mm del lado inferior del canal de gotero (A)
- Columna de puerta - 90 a 260 del lado inferior del canal de gotero (B)

PRECAUCION

Como el panel de cuarto encaja en el lado interior del panel del extremo trasero, procure no arañar dicho panel al cortar la columna de puerta.

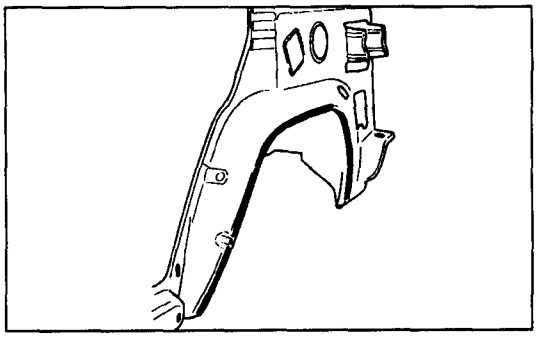

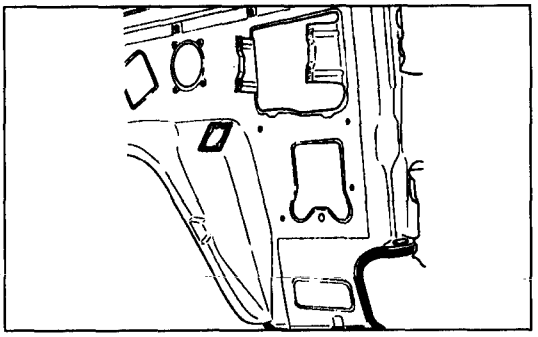

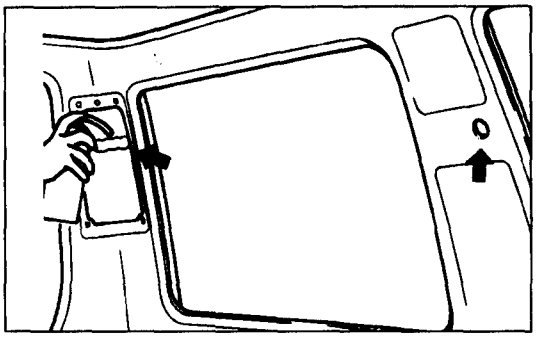

INSTALACION

(1) Aplique en la carrocería una mano de adhesivo y masilla donde se indica en la ilustración.

: Sitio para aplicar el adhesivo
: Sitio para aplicar la masilla de carrocería

	Tipo	Marca
Adhesivo	Masilla de secante de base de cloropreno	Cemedine 333B

(2) Después de soldar, aplique una mano de protección anticorrosión.

NOTA
Aplique una buena mano de protección anticorrosión, usando el orificio de acceso del panel interior hasta la soldadura de tope.

Referencia :Si el daño es extenso, se sustituirrá la pieza

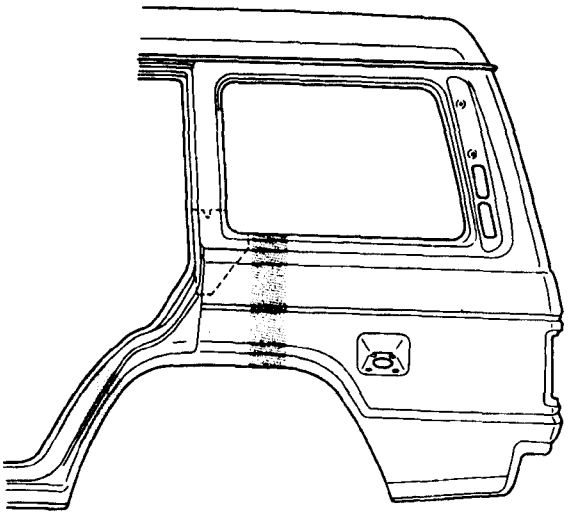

: Rango del posible corte

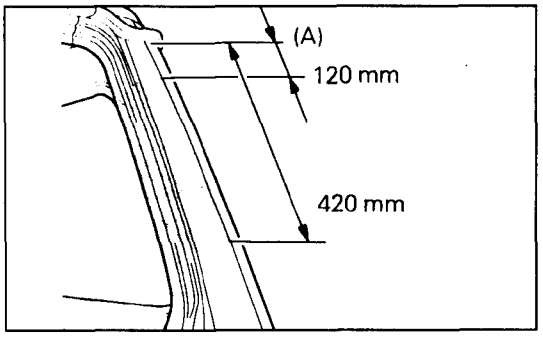

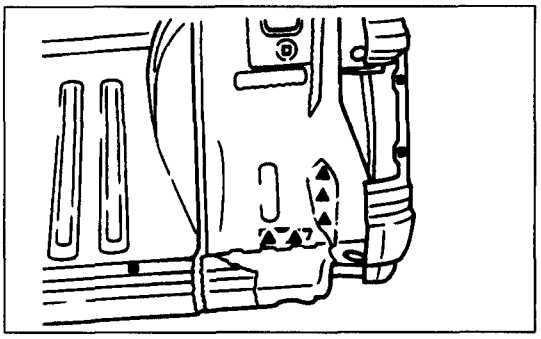

PANEL EXTREMO TRASERO, EXTERIOR

- **NOTAS DE RESPECTO AL TRABAJO DE REPARACION**

RETIRADA

(1) Dejando un margen de solapadura de 120 a 420mm del lado inferior del gotero (A), corte el panel del extremo trasero (exterior).

(2) Corte los puntos de soldadura del panel del extremo trasero (exterior), según la ilustración de la izquierda, después de hacer un corte grueso en el panel.
NOTA
Haga un orificio en los sitios donde no se pueda soldar por puntos durante las reparaciones, donde hay puntos de soldadura en el panel del extremo trasero (interior) y corte los puntos de soldadura.

(3) Emplee un soplete autógeno para cortar en los sitios de soldadura fuerte MIG al travesaño trasero de suelo (atrás).
PRECAUCION
Procure no dañar el travesaño trasero de suelo (atrás). Si se daña, repárelo soldán-;dolo.

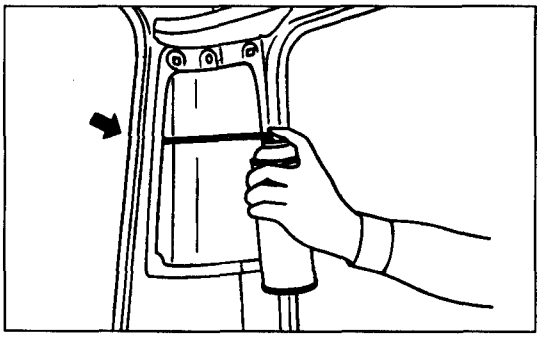

INSTALACION

(1) Después de soldar, aplique una mano de protección anticorrosión.
NOTA
Aplique una buena mano de protección de anticorrosión, usando el orificio de instalación de la tapa del ventilador trasero, hasta la soldadura de tope.

TRAVENO TRASERO DE SUELO, TRASERO

- **NOTAS DE RESPECTO AL TRABAJO DE REPARACION**

RETIRADA

(1) Emplee una sierra de aire o de mano para cortar el travesaño trasero de suelo (atrás) en un sitio a 10mm o más hacia el interior desde el borde (A) del panel del extremo trasero (exterior).

PRECAUCION

- **Como se va a emplear soldador de tope, corte a un ángulo de 90° respecto al panel.**

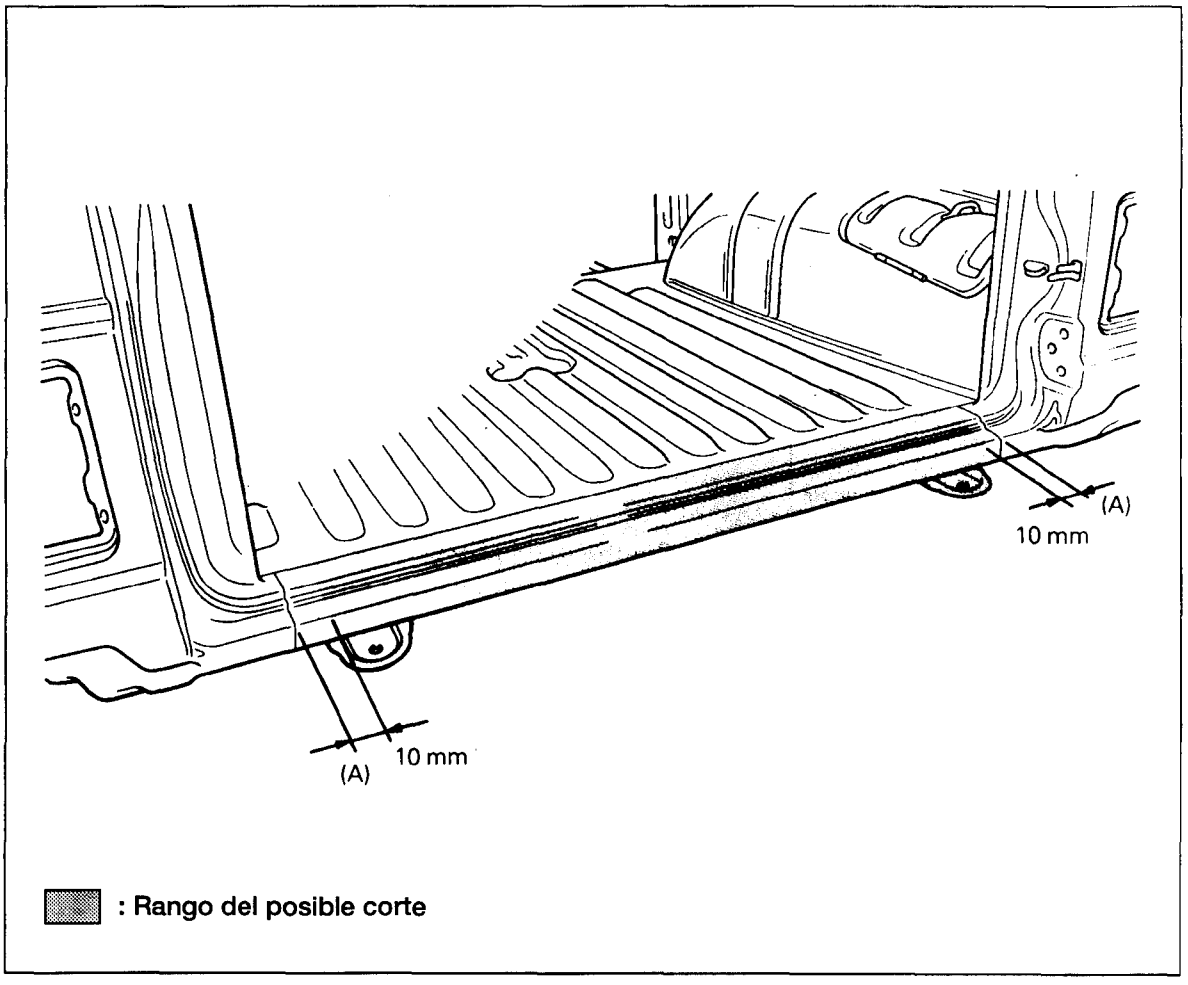

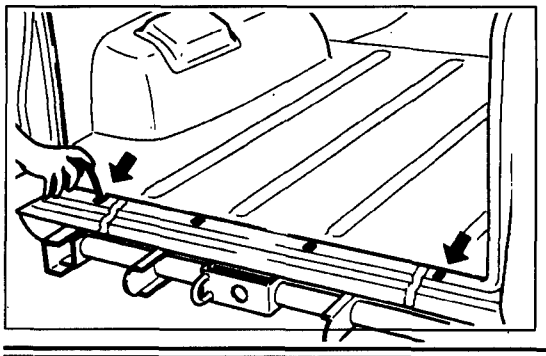

INSTALACION

(1) Después de soldar, aplique una mano de protección anticorrosión

NOTA

Aplique una buena mano de protección anticorrosión, usando el orificio de instalación de la tapa del ventilador trasero, hasta la soldadura de tope.

PUNTOS DE SELLADO DE LA CARROCERIA
SUELO

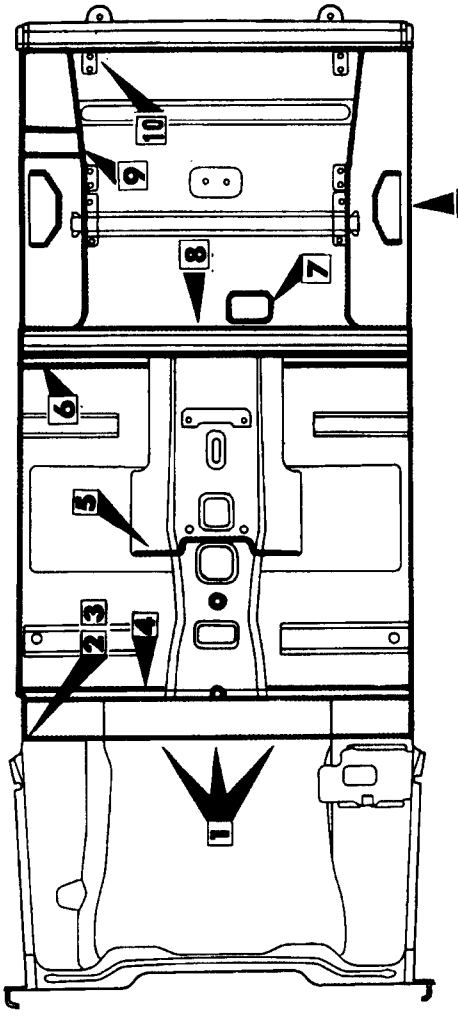

<Modelos de 2 puertas>

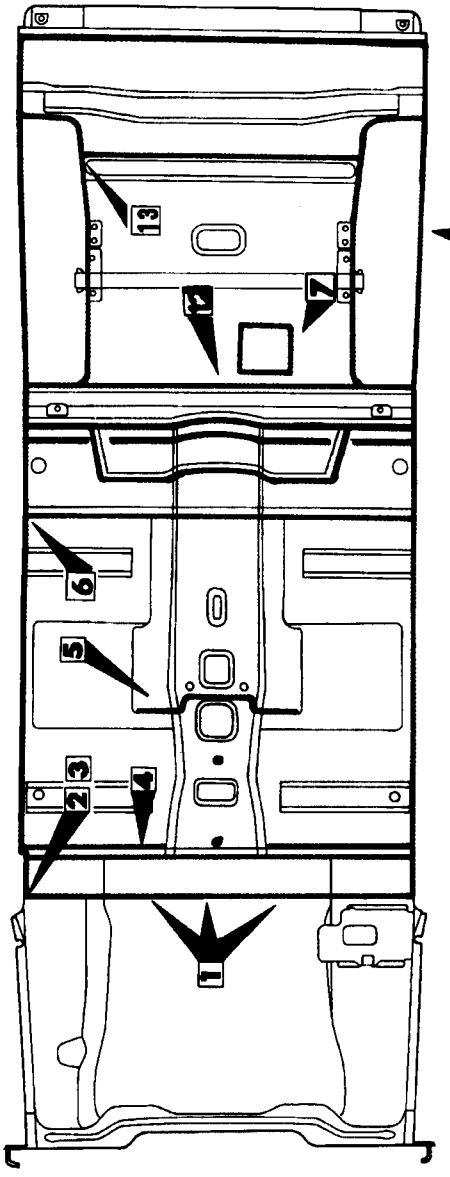

<Modelos de 4 puertas>

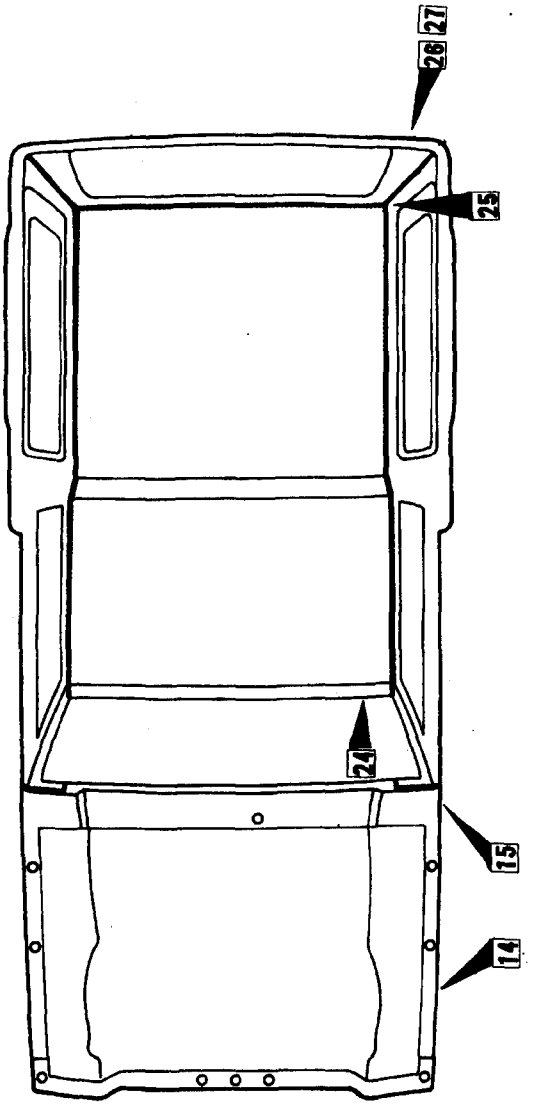

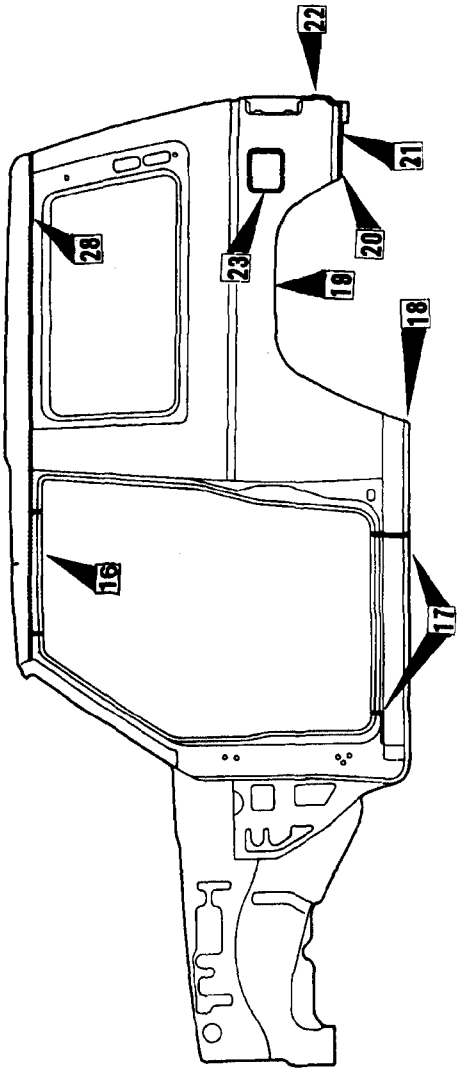

<Modelos de 2 puertas>
CARROCERIA SUPERIOR

CARROCERIA LATERAL

NOTA
Para superficies externas como canales de gotero, columnas, etc., donde se puede observar directamente la aplicación de la masilla, y donde será preciso que el aspecto de la aplicación resulte atractivo, aplique la masilla de forma que resulte lisa y al ras, o limpie la superficie después de aplicarla.

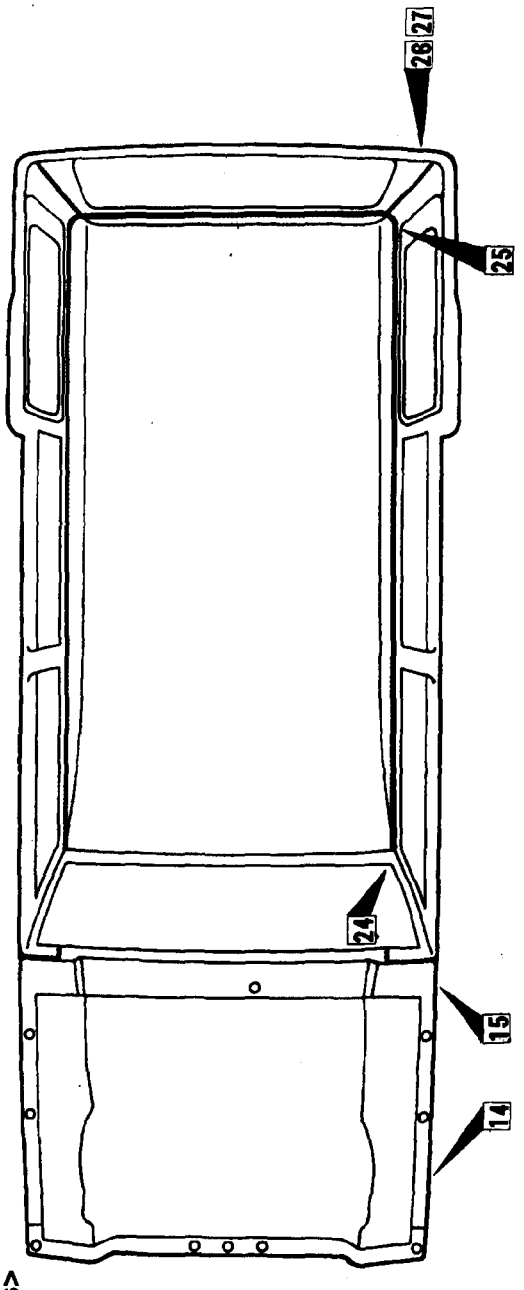

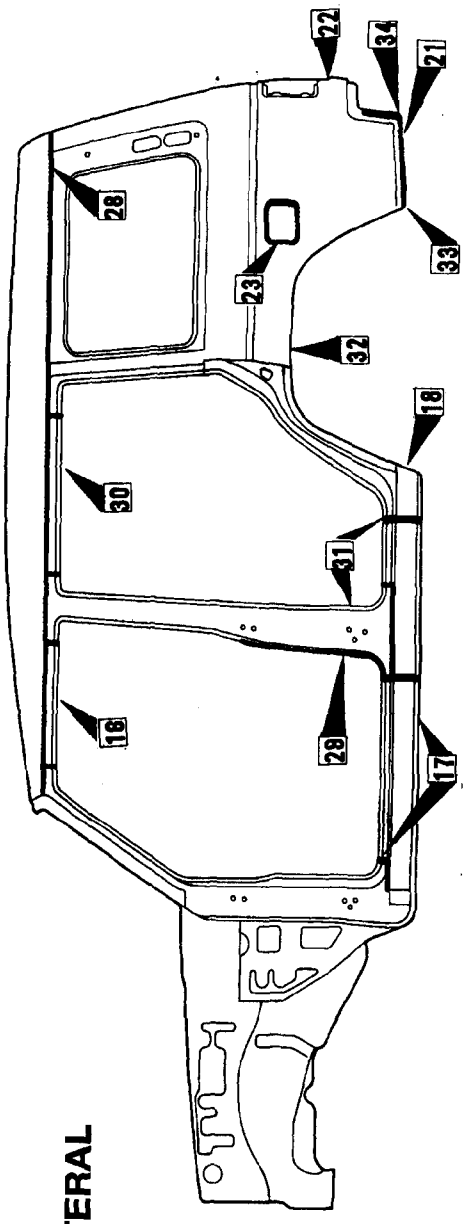

<Modelos de 4 puertas>

CARROCERIA SUPERIOR

CARROCERIA LATERAL

NOTA

Para superficies externas como canales de gotero, columnas, remaches, etc. donde se puede observar directamente la aplicación de la masilla, y donde será preciso que el aspecto de la aplicación resulte atractivo, aplique la masilla de forma que resulte lisa y al ras, o limpie la superficie después de aplicarla.

CAPO, PUERTAS Y PUERTA TRASERA

<Modelos de 2 puertas>

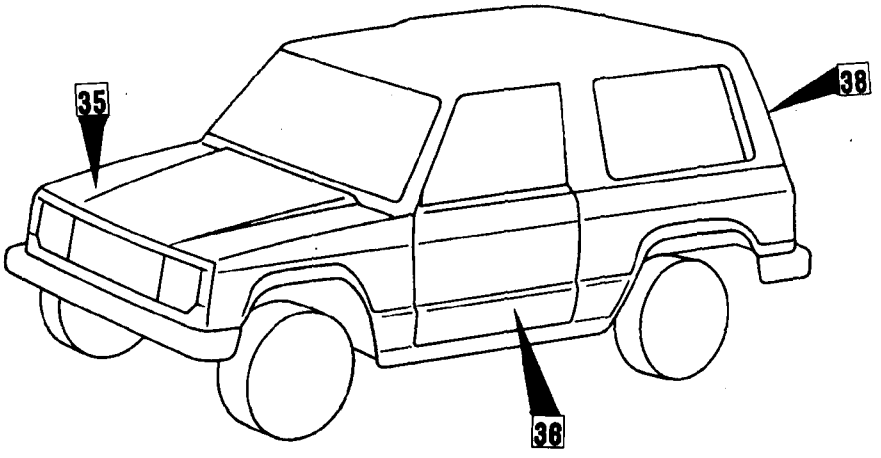

<Modelos de 4 puertas>

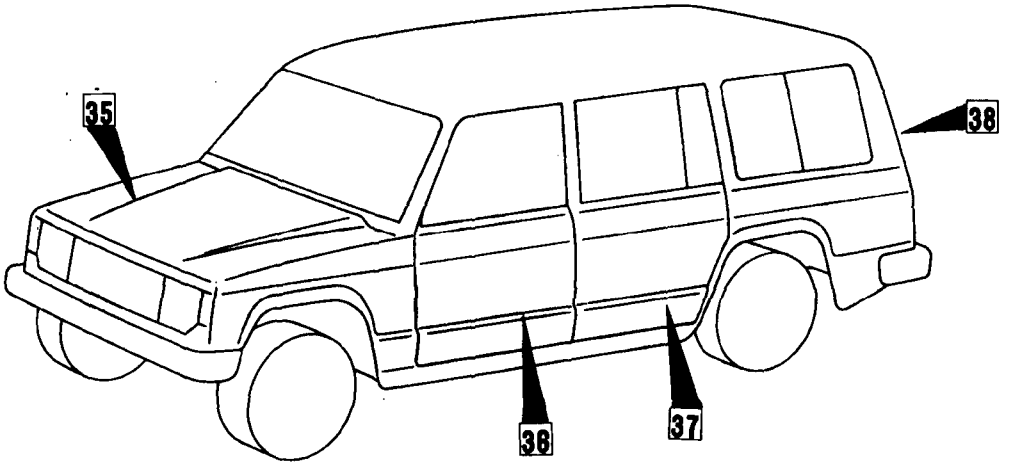

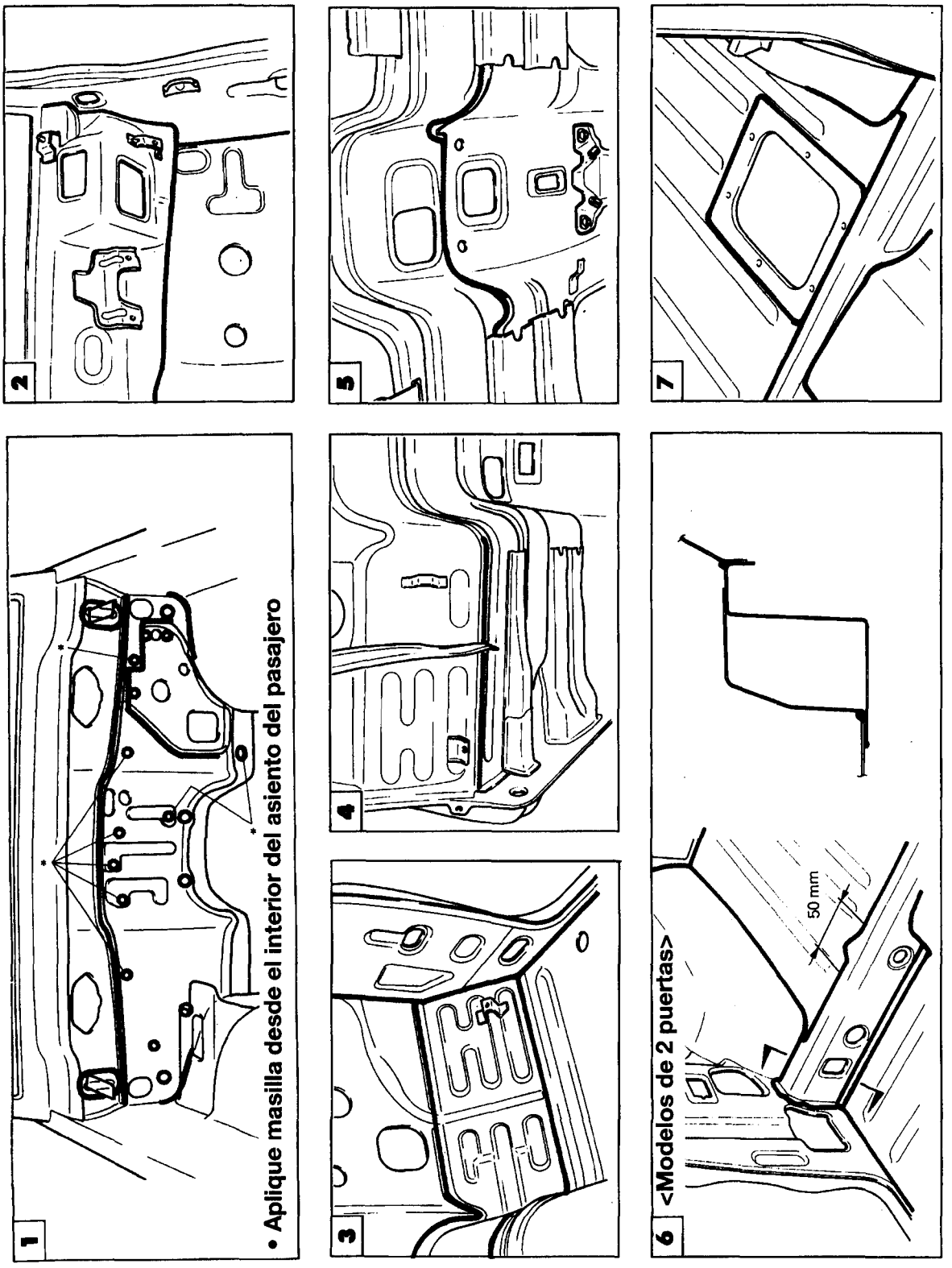
1
• Aplique masilla desde el interior del asiento del pasajero
2
3
4
5
6
<Modelos de 2 puertas>
50 mm
7

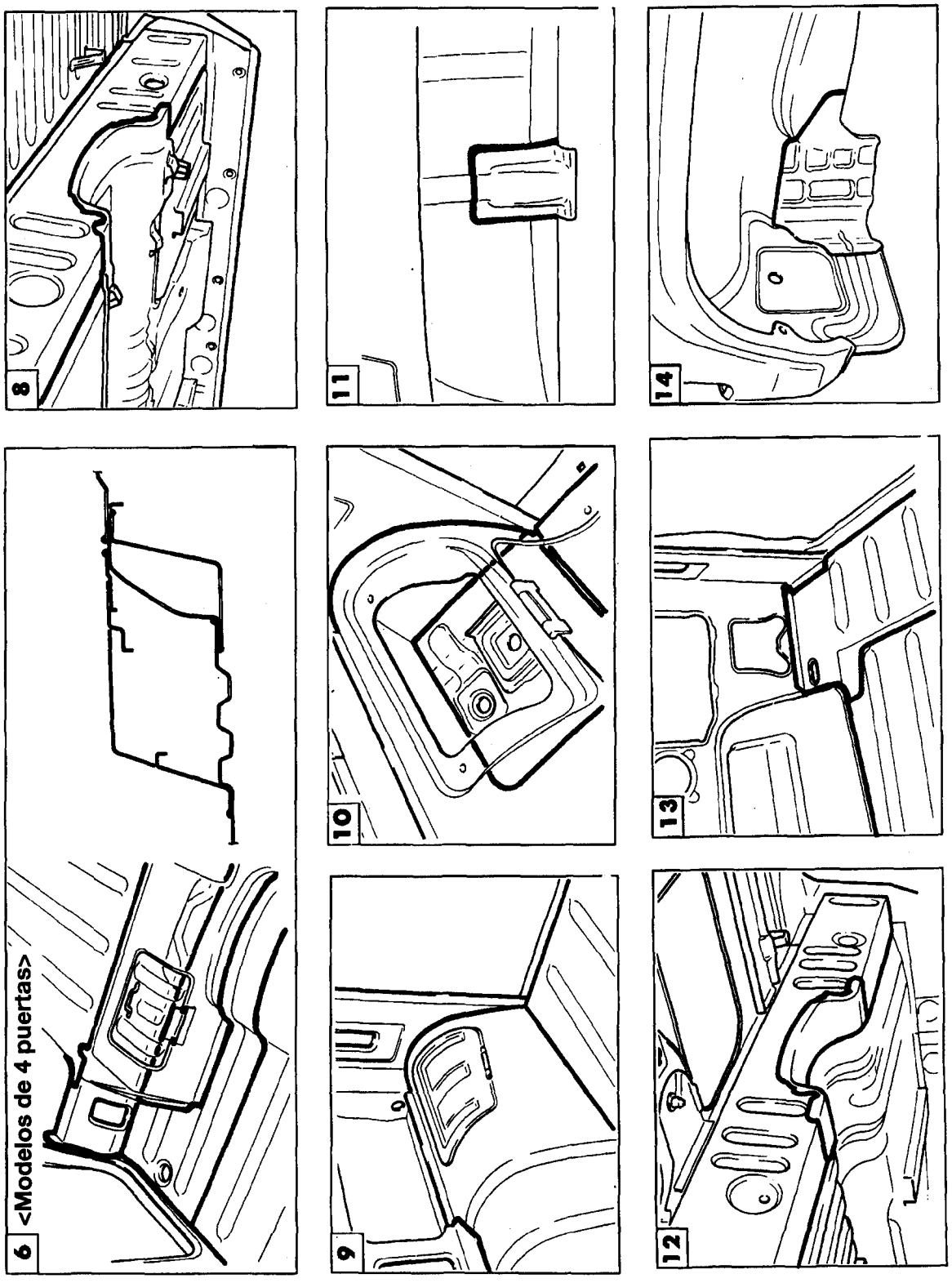
6 <Modelos de 4 puertas>
8
9
10
11
12
13
14

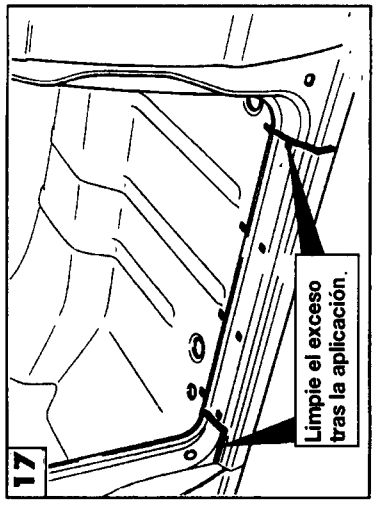
17
Limpie el exceso tras la aplicación.

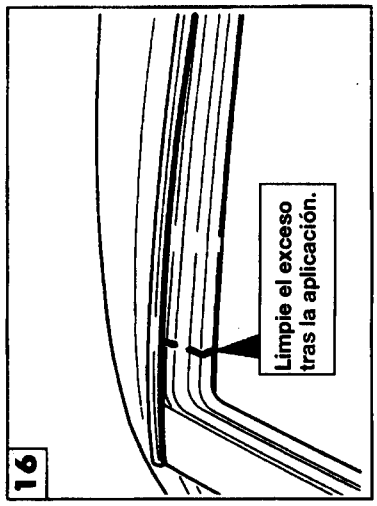
16
Limpie el exceso tras la aplicación.

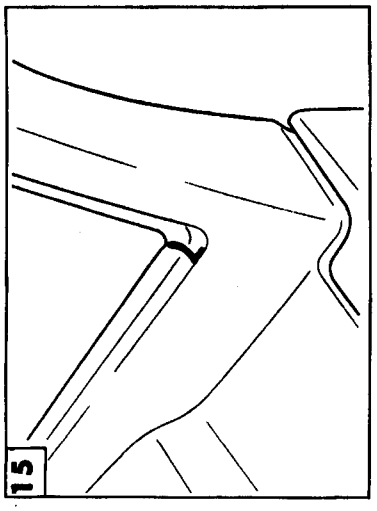
15

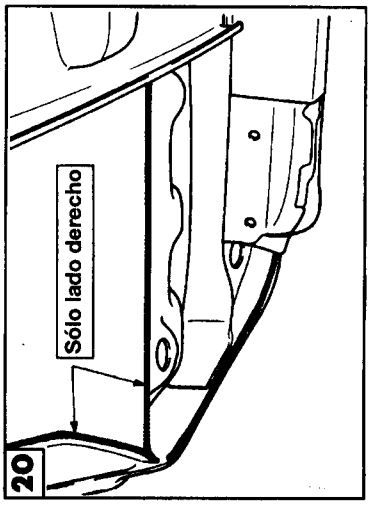
20
Sólo lado derecho

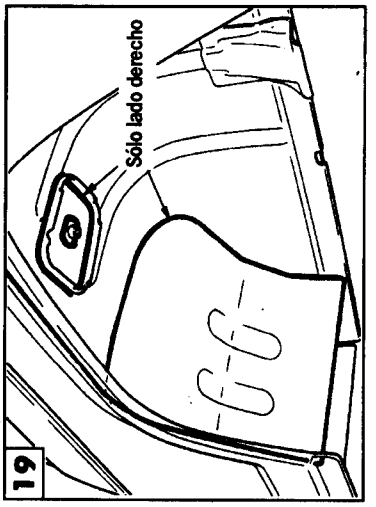
19
Sólo lado derecho

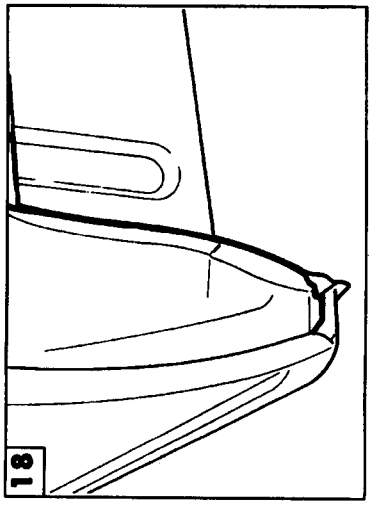
18

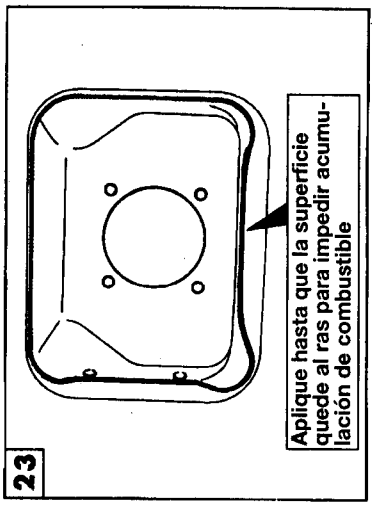
23
Aplique hasta que la superficie quede al ras para impedir acumulación de combustible

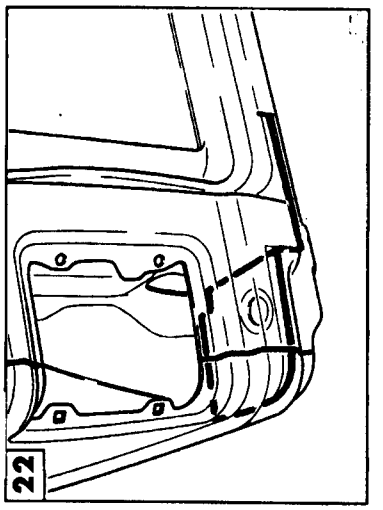
22

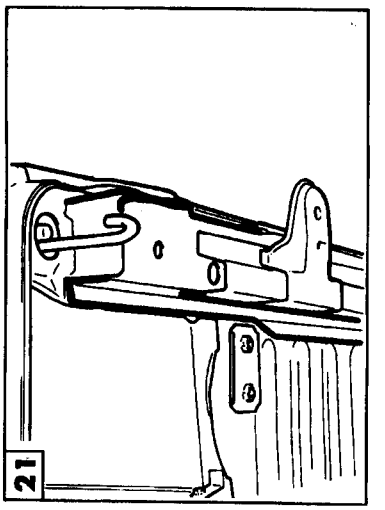
21

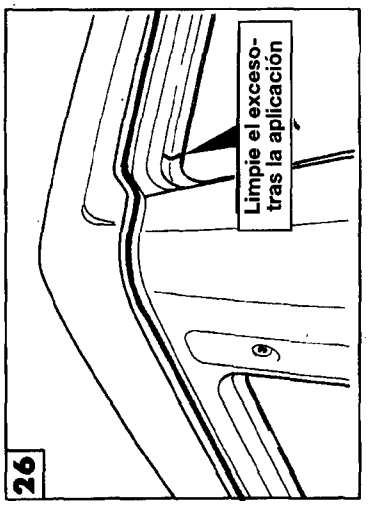
26
Limpie el exceso-
tras la aplicación

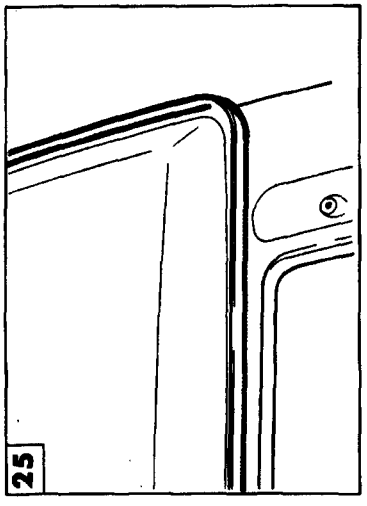
25

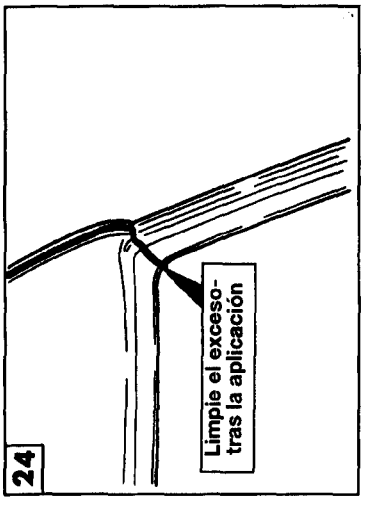
24
Limpie el exceso-
tras la aplicación

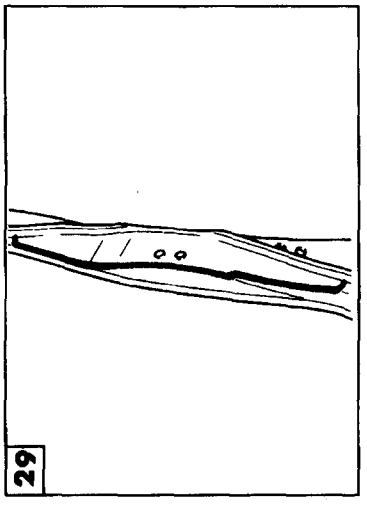
29

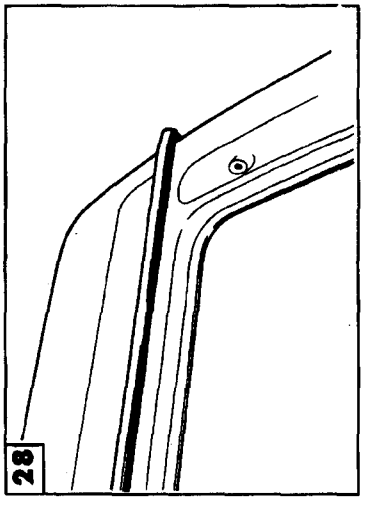
28

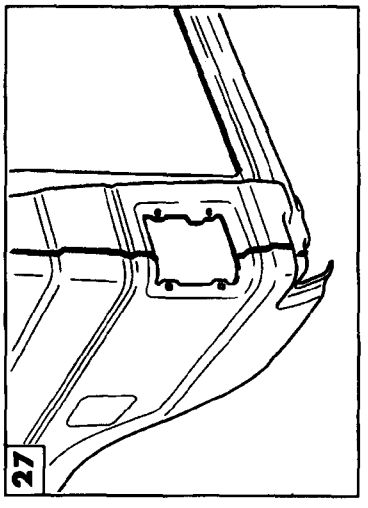
27

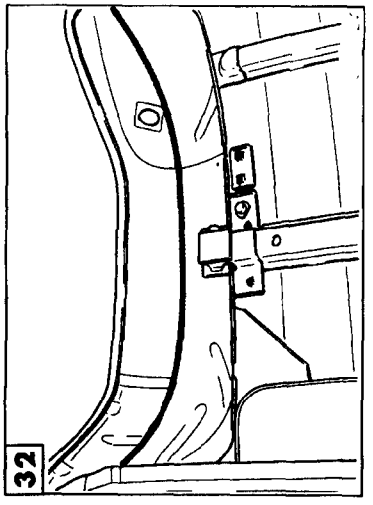
32

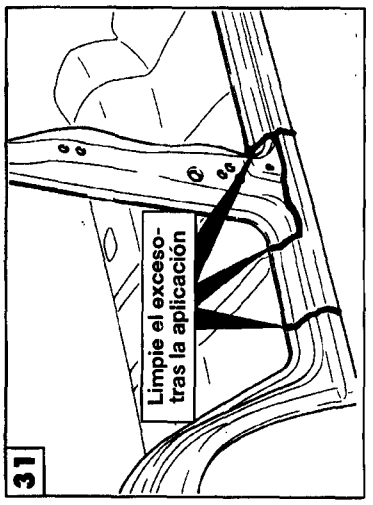
31
Limpie el exceso-
tras la aplicación

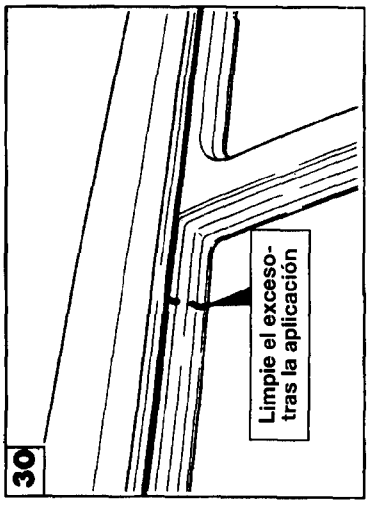
30
Limpie el exceso-
tras la aplicación

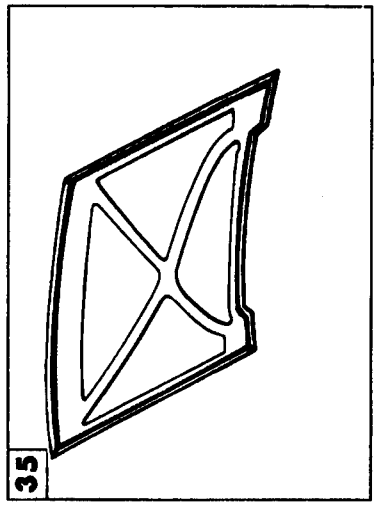
35

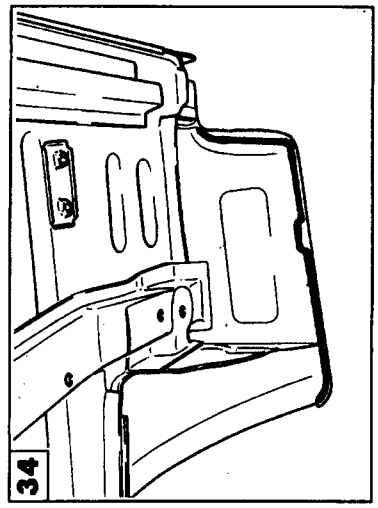
34

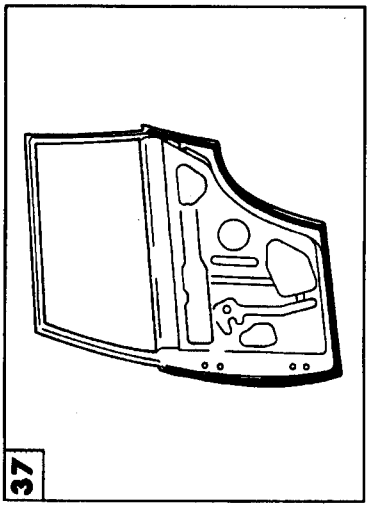
37

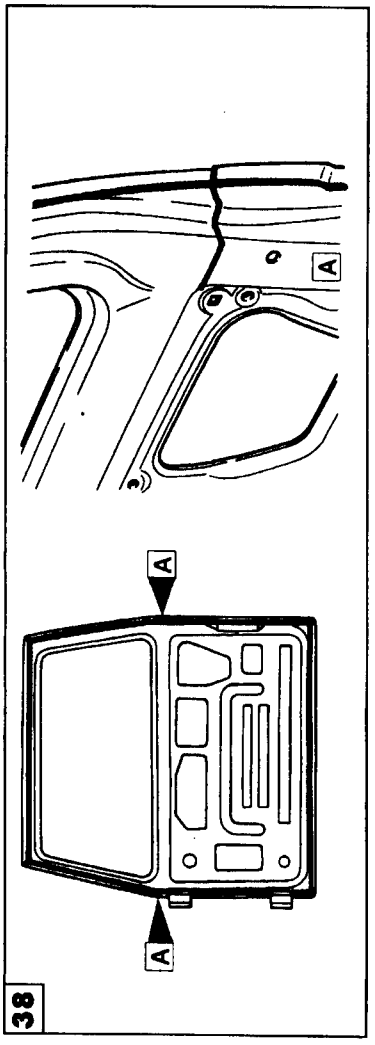
A
A
A
38

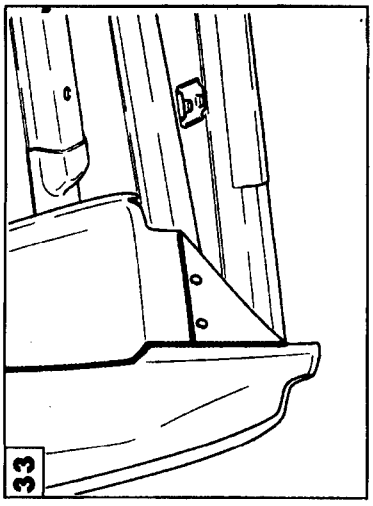
33

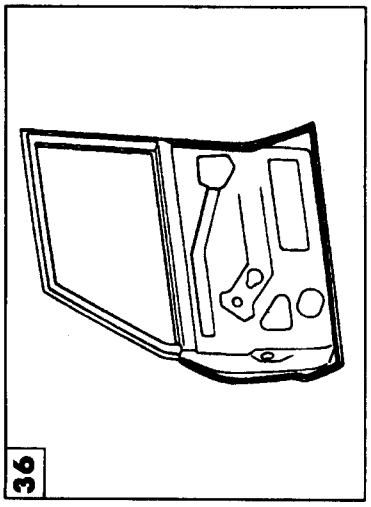
36

PUNTOS DONDE INYECTA LA CERA

Para mayor resistencia a la corrosión, algunas de la partes inferiores del vehículo como bastidor, faldón lateral y otros paneles de construcción hueca, han sido inyectadas con cera. Si hay que cambiar alguno de dichos paneles, las piezas nuevas deberán ser inyectadas con cera.

Precaución en el trabajo de inyectar cera

Procure que la cera no llegue a otras partes. Si se va a inyectar en la parte baja de la columna central y el faldón lateral primero retire el retractor del cinturón de seguridad y el regulador de la puerta.

<Modelos de 2 puertas>

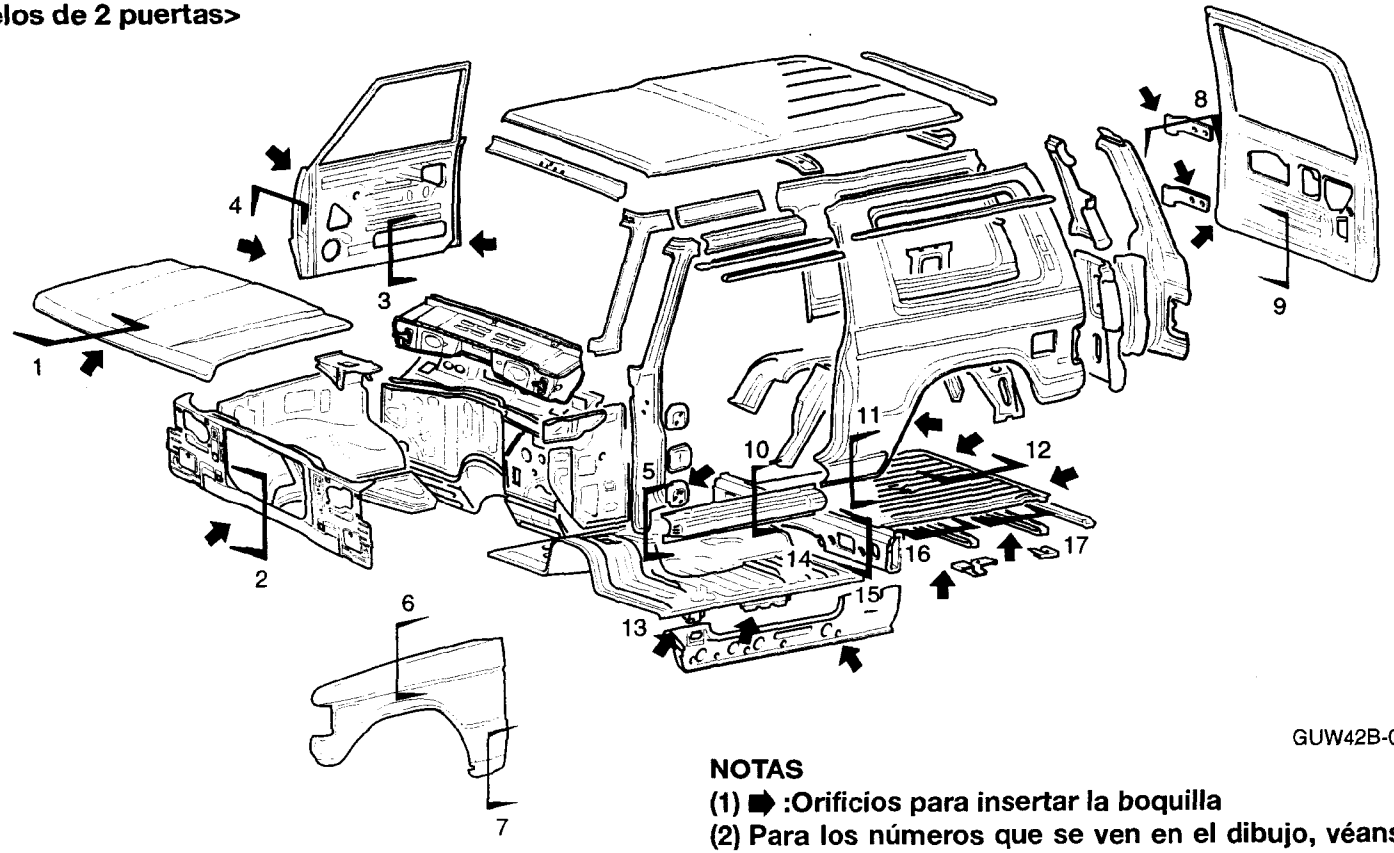

GUW42B-025

NOTAS

(1) ➡ :Orificios para insertar la boquilla

(2) Para los números que se ven en el dibujo, véanse las instrucciones detalladas con los mismo números en las páginas siguientes.

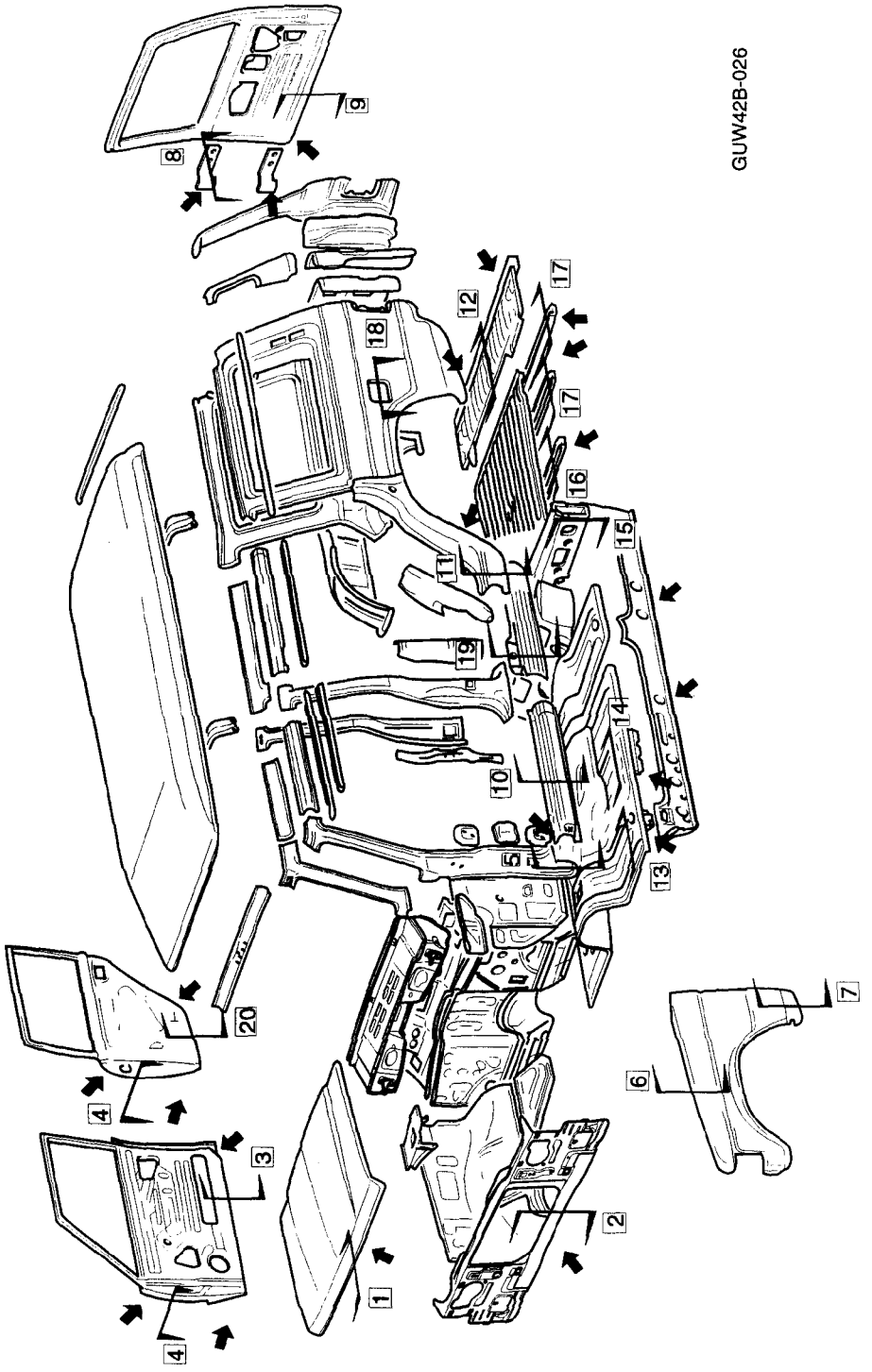

<Modelos de 4 puertas>

PROTECCION DE ANTICORROSION - Puntos Donde Inyecta la Cera

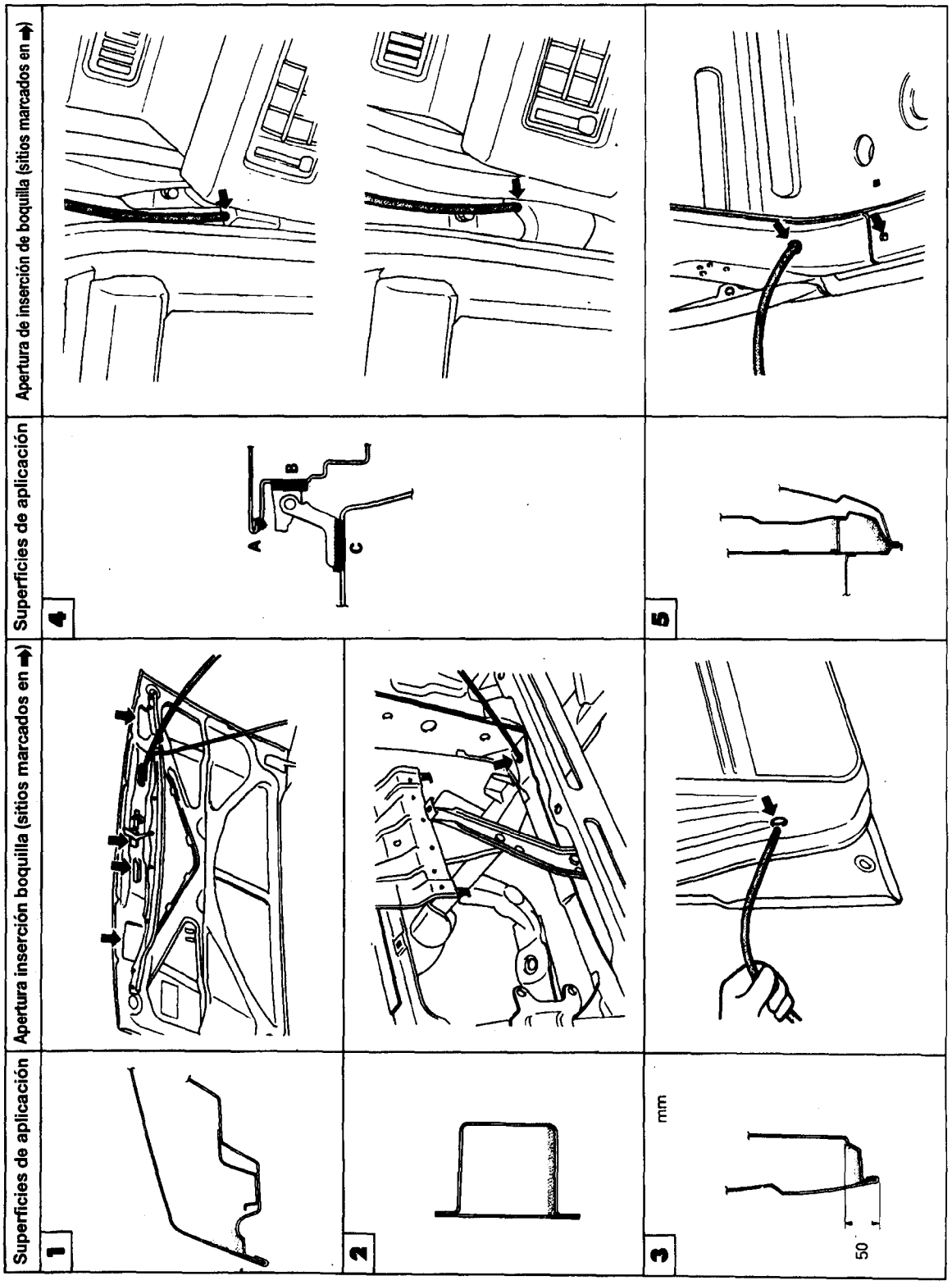

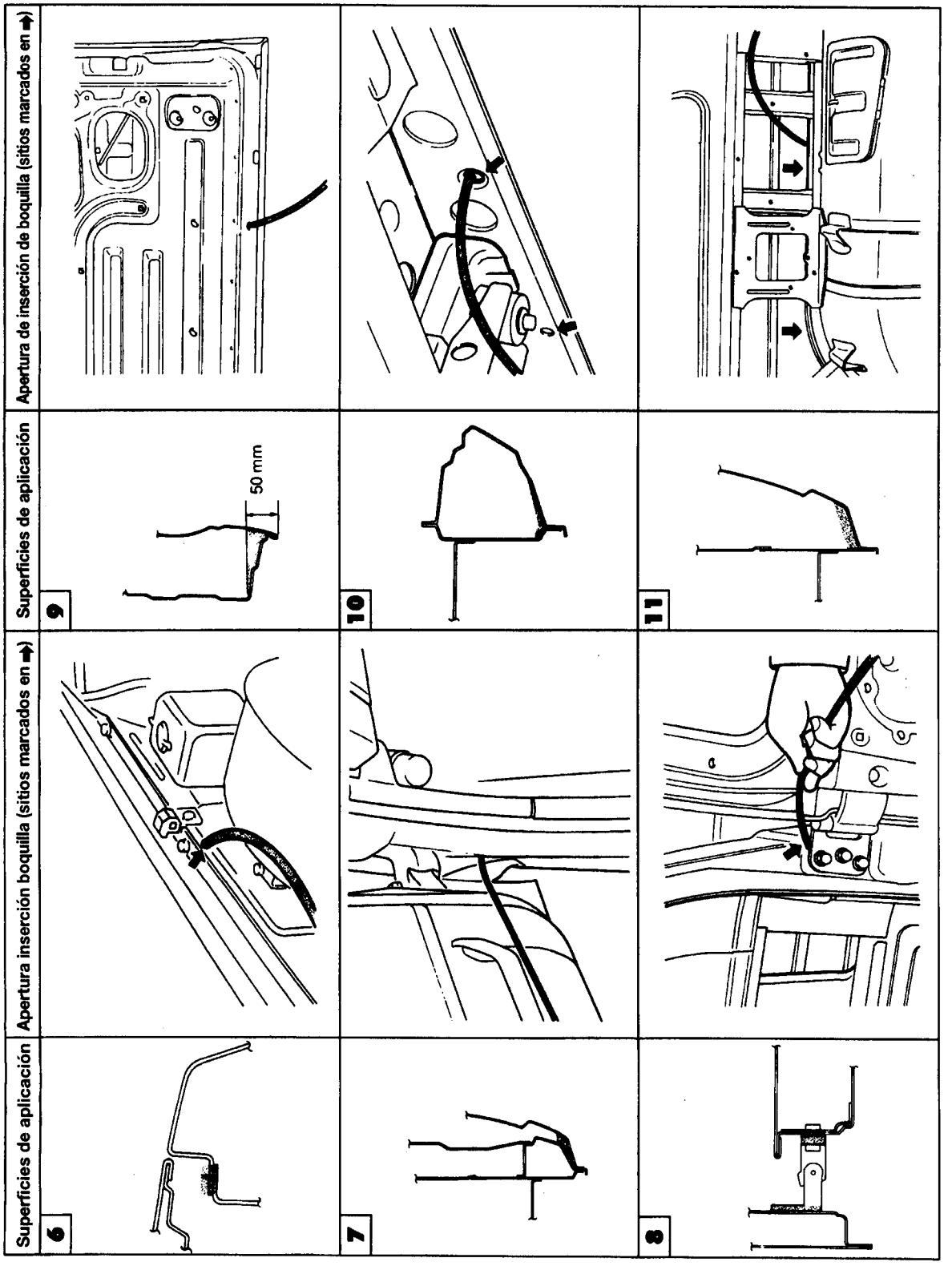
Superficies de aplicación
Apertura inserción boquilla (sitios marcados en ➡)
Superficies de aplicación
Apertura de inserción de boquilla (sitios marcados en ➡)
6
7
8
9
10
11
50 mm

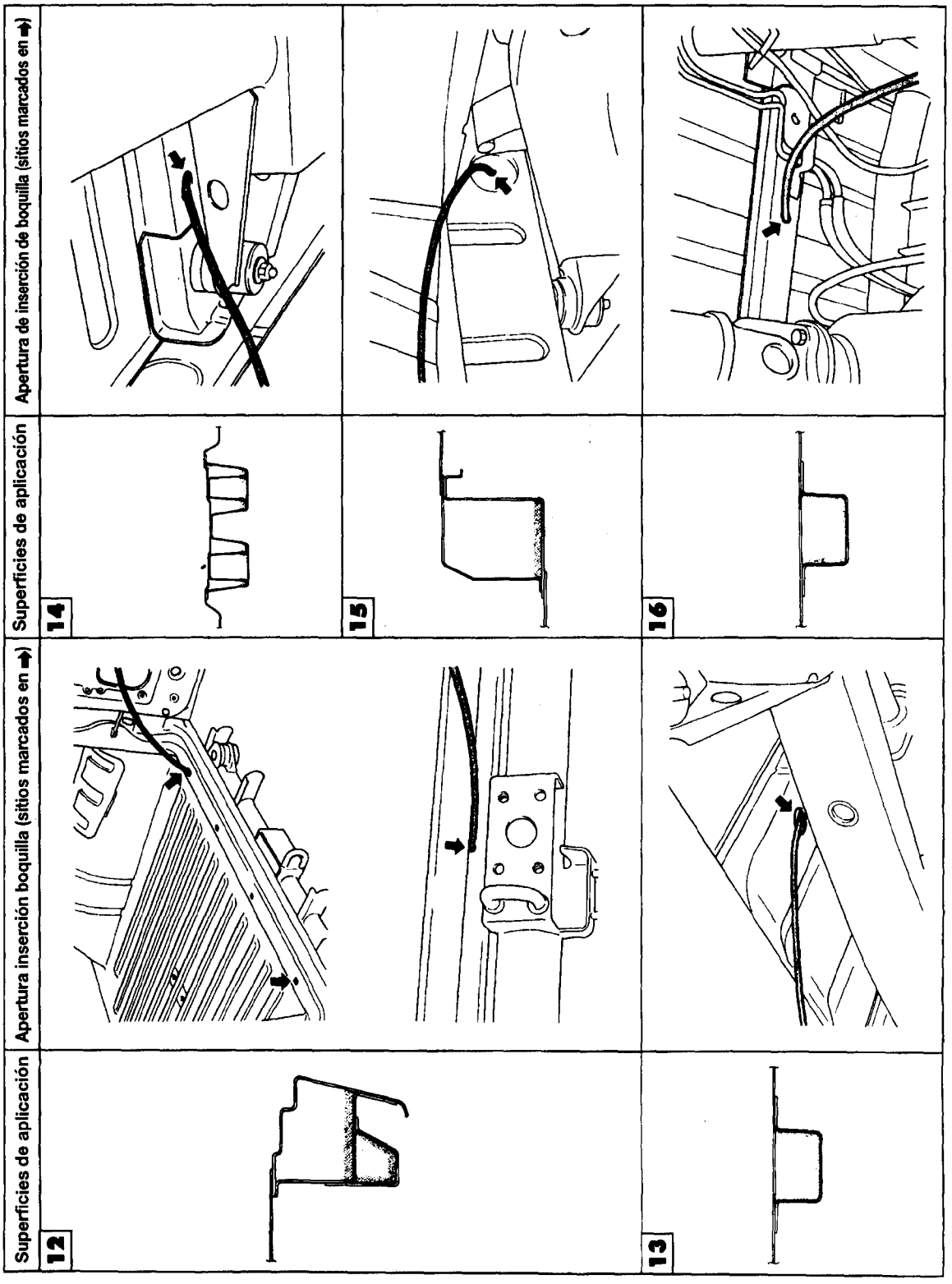
Superficies de aplicación
Apertura inserción boquilla (sitios marcados en ➡)
Superficies de aplicación
Apertura de inserción de boquilla (sitios marcados en ➡)
12
13
14
15
16

Superficies de aplicación	Apertura inserción boquilla (sitios marcados en ➡)	Superficies de aplicación	Apertura inserción de boquilla (sitios marcados en ➡)
17		20 (50 mm)	
18			
19			

PUNTOS DE APLICACION DE MANO INTERIOR

A fin de prevenir roña, corrosión, desconchados y resistencia a la vibración, se aplica una mano de imprimación en ciertas zonas de la parte baja de la carrocería. Una vez completada la reparación de la carrocería, si es preciso, vuelva a dar esta mano de imprimación según se indica en la ilustración.

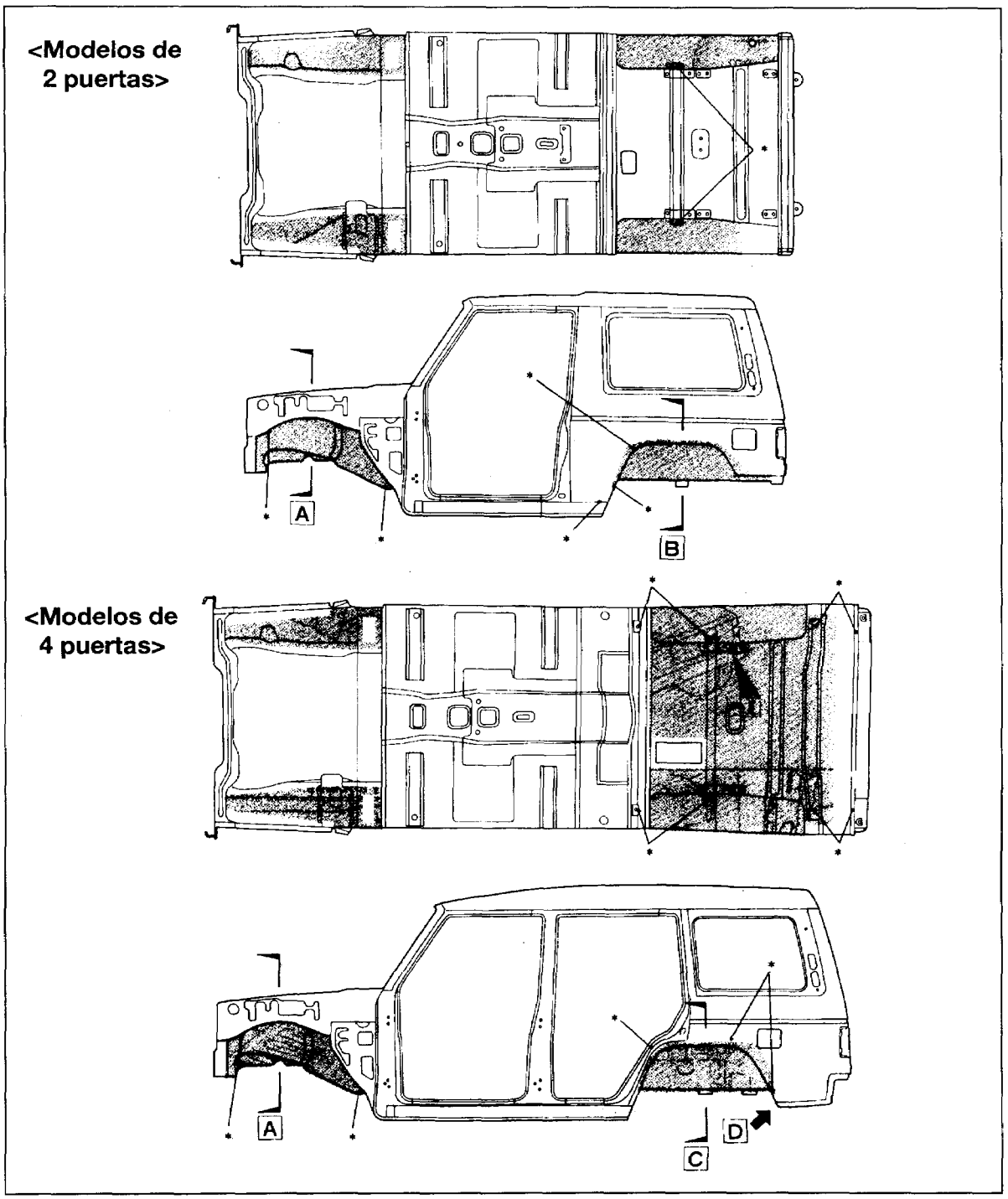

: Punto de aplicación de mano interior (grosor de la mano 0,6mm)

NOTA

***Como las piezas se van a montar en estos sitios, tape el sitio antes de aplicar la mano interór.**

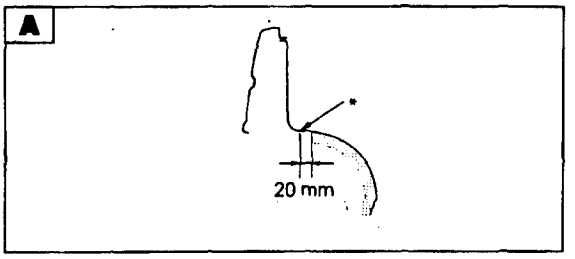

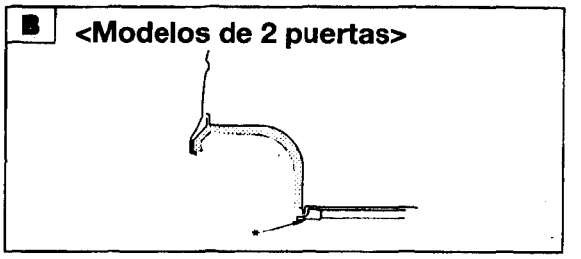

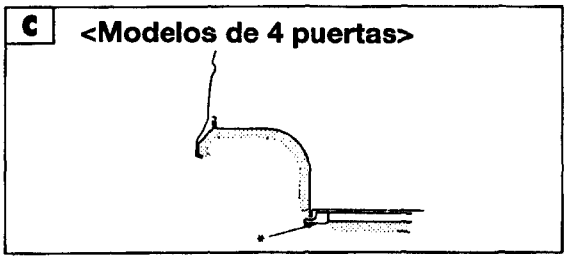

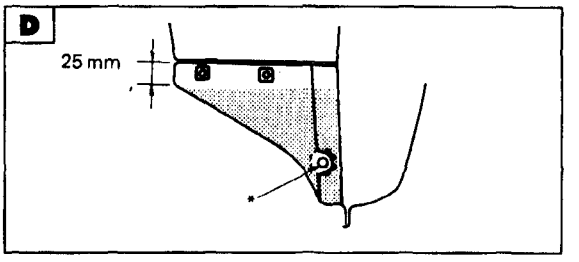

PUNTOS DONDE PEGAR LA CINTA DE SELLADO

A fin de obtener buenos resultados de resistencia a la corrosión y para buena impermeabilidad, se pegará bien la cinta en los puntos indicados en el dibujo.

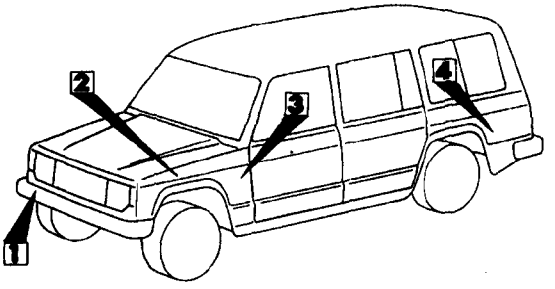

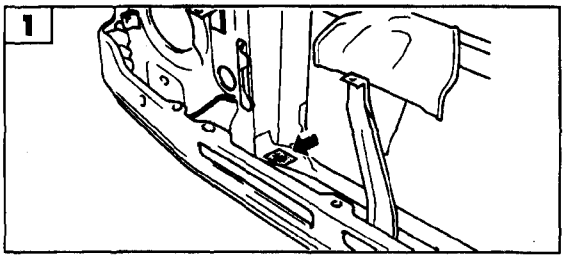

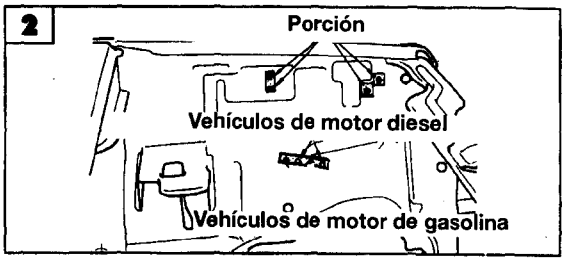

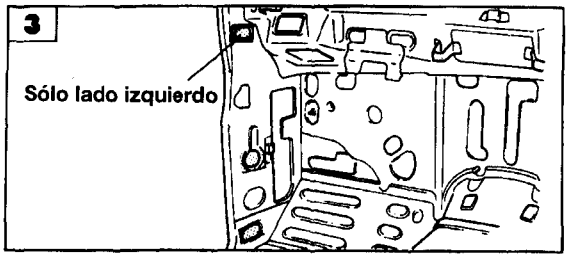

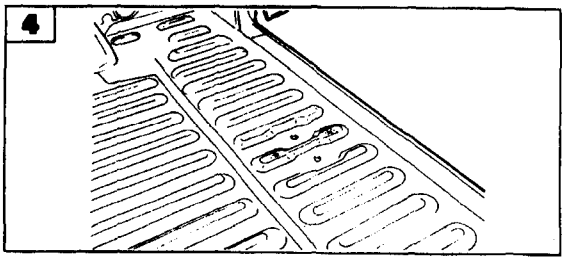

PUNTOS PARA EL AGENTE ANTICORROSION EN LA PARTE INFERIOR DE LA CARROCERIA

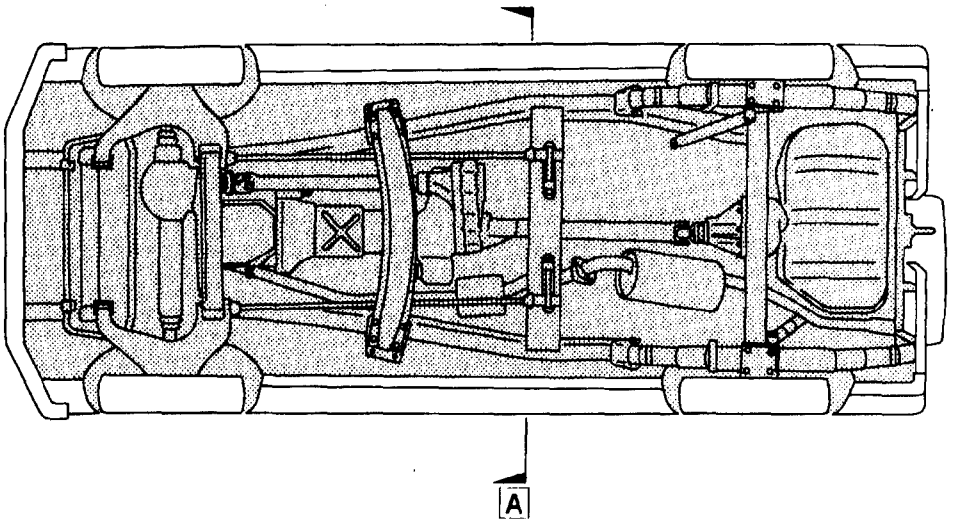

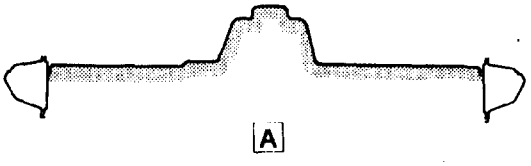

: 10μ o más

NOTA
(1) Procure de que el agente anticorrosión no entre en contacto con los discos de freno, neumát-icos, tubos de escape y amortiguadores.
(2) Siempre que se pueda, se protegerán los bajos la carrocería de difícil acceso debido al lugar de instalación y/u otras

PUNTOS PARA LA IMPRIMACION DE ANTICORROSION

En el panel exterior del faldón lateral, el borde inferior de la aleta delantera, el panel delantero del faldón, el borde inferior del panel de cuarto exterior y el borde inferior del panel exterior de la puerta, se ha aplicado una imprimación anticorrosión a fin de prevenir la corrosión y proteger contra la abrasión. Caso de sustituir alguno de estos paneles, aplique la imprimación anticorrosión entre las manos primera y segunda, como se ve en las ilustraciones siguientes.

Nombre de la imprimación	Grosor de la mano
mprimación resistente a desconchados por piedras	15 μ o más

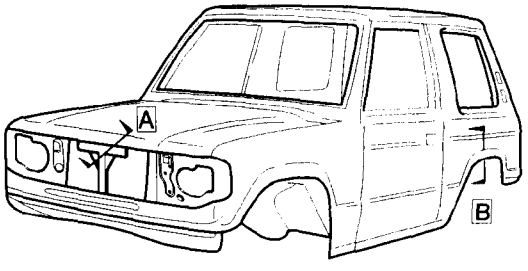

GUW42B-027